Martin
by HARMAN



Atomic 3000 LED

KULLANIM KILAVUZU

©2001-2015 Martin Professional ApS. Bilgiler önceden bildirilmeksizin değiştirilebilir. Martin Professional ve tüm bağlı şirketleri, bu kılavuzda yer alan bilgilerin kullanımı, kullanılamaması ya da güvenilirliğinden kaynaklanan yaralanma, hasar, doğrudan ya da dolaylı kayıp, dolaylı ya da ekonomik kayıp ya da diğer kayıplara ilişkin hiçbir sorumluluğu kabul etmez. Bu belgede, Martin Professional ya da iştirakleri ve yan şirketleri tarafından sunulan hizmetler ya da ürünler ile ilgili olan Martin logosu, Martin adı ve diğer tüm ticari markalar, Martin Profesyonel ya da iştirakleri ya da yan şirketlerine ait ya da bunlar tarafından lisanslı ticari markalarıdır. Martin Atomic 3000 LED ürünleri bu patent başvurularının biri ya da fazlasının kapsamına girmektedir: DK PA2015 70217; ve/veya www.martin.com/ipr adresinde listelenen bir ya da daha fazla fikri mülkiyet hakkı da dahil bir ya da daha fazla diğer fikri mülkiyet hakkı.

P/N 35000290, Rev. B

Güvenlik Bilgisi

UYARI

Bu ürünü kurmadan, güç vermeden, çalıştırmadan ya da servis yapmadan önce bu bölümde yer alan güvenlik önlemlerini okuyun.

Aşağıdaki semboller, ürün üzerindeki ve bu kılavuzdaki önemli güvenlik bilgilerini tanımlamak için kullanılır:



DİKKAT!
Güvenlik tehlikesi. Ciddi yaralanma veya ölüm riski.



TEHLİKELİ
Tehlikeli voltaj Ölümcül veya ciddi elektrik çarpması riski.



DİKKAT!
Yangın tehlikesi.



DİKKAT!
Yanma tehlikesi. Sıcak yüzey. Dokunmayın.



DİKKAT!
Güçlü ışık yayılımı. Göz yaralanması riski.



DİKKAT!
Önemli güvenlik bilgileri için kullanım kılavuzuna bakın.



Uyarı! EN 62471'e göre Risk Grubu 3 LED ürünü. Işık çıkışını, ışını yoğunlaştırabilecek optik enstrümanlar ya da başka bir cihaz ile izlemeyin.



Bu aydınlatma armatürü yalnızca profesyonel kullanım içindir; ev kullanımına uygun değildir. Armatür ehliyetli bir teknisyen tarafından kurulmalıdır. Kurulum güvenliği kurulumcunun sorumluluğudur. Armatür yangın tehlikesi, elektrik çarpması ve düşmelere bağlı ciddi yaralanma ya da ölüm riski teşkil eder. Ayrıca yanıp sönen ışığın, buna duyarlı kişilerde epilepsi nöbetlerini tetiklediği de bilinmektedir. Armatür aşağıdaki güvenlik önlemlerine uyulmadığında bir yangın tehlikesi veya göz yaralanması riski doğurabilecek güçlü, konsantre ışık üretebilir.

Armatürün güvenli kurulumu, işletimi ve servisi hakkında herhangi bir sorunuz varsa, Martin™ distribütörü (ayrıntılar için bkz. www.martin.com/distributors) ile görüşün ya da Martin™ 24-saat servis hattını +45 8740 0000 nolu, ya da ABD içinde 1-888-tech-180 nolu telefondan arayın.

Armatürü kurarken, çalıştırırken ya da servisi sırasında yerel olarak geçerli tüm yasalara, kodlara ve yönetmeliklere uyun. Martin™ ürünlerini yalnızca kullanıcı belgelerinde belirtilen şekilde kurun, çalıştırın ve servisini yapın, aksi halde güvenlik tehlikesine ya da ürün garantilerinin kapsamında olmayan hasarlara yol açabilirsiniz. Bu kılavuzda açıklanmayan her türlü servis işlemi için yetkili bir Martin™ servis teknisyenine başvurun. Bu gibi işlemleri kendi başınıza yapmayın, aksi halde sağlık ve güvenlik riski yaratabilirsiniz. Bu ayrıca ürün garantinizi geçersiz kılabilecek hasarlara ya da arızalara yol açabilir.

Atomic 3000 LED'in kurulum, kullanım ya da servisinden önce, Martin™ web sitesini kontrol edin ve armatür için en son kullanıcı belgelerine sahip olduğunuzda emin olun. Doküman revizyonları sayfa 2'nin altında belirtilmiştir. Bu kullanım kılavuzu da dahil ürün kullanıcı belgelerinin en son versiyonları, www.martin.com adresindeki Martin™ web sitesinde yer alan Atomic 3000 LED Ürün Destek sayfasından indirilebilir. Aşağıda listelenen güvenlik önlemlerine ve bu kılavuzdaki ve ürün üzerindeki tüm uyarılara uyun. Bu kılavuzu gelecekte kullanmak için saklayın.



ELEKTRİK ÇARPMASINDAN KORUMA

- Atomic 3000 LED armatür yalnızca iç mekan kullanımı içindir. Yağmura ya da neme maruz bırakmayın.
- Herhangi bir kurulum ya da servis işleminden önce ve kullanılmadığında armatürü AC gücünden ayırın.
- Armatürün elektriksel olarak toprağa bağlı olduğundan emin olun.
- Armatüre yalnızca 100 - 240 VAC nominal, 50/60 Hz AC şebeke gücü uygulayın.

- Yalnızca yerel bina ve elektrikli kodlarına uyumlu ve hem aşırı yük hem de toprak arızası koruması olan bir AC güç kaynağı kullanın.
- Armatürü kullanmadan önce tüm güç dağıtım ekipmanı ve kablolarının mükemmel durumda ve bağlanan tüm cihazların akım gereksinimlerine uygun değerlere sahip olduğundan emin olun.
- Güç kablosu, güç fişi ya da herhangi bir yalıtım, kapak ya da başka bir parçanın hasarlı, kusurlu, deforme, ıslak olması ya da aşırı ısınma işaretleri göstermesi halinde armatürün gücünü hemen kesin. Onarımları yapılana ya da kusurlu parçalar yenileri ile değiştirilmeden önce yeniden güç vermeyin.
- Ürünü AC güce bağlamak için kullanılan kablo, 14 AWG ya da 1,5 mm² minimum iletken boyutunda ve minimum 90° C (194° F) ısıya dirençli olmalıdır. Üç iletkeni olmalı ve dış kablo çapı 5 - 15 mm (0.2 - 0.6 in.) olmalıdır. ABD ve Kanada'da, kablo UL/CSA onaylı, ağır kullanıma uygun, SJT tipi ya da eşdeğeri olmalıdır. AB'de kablo tip H05VV-F ya da eşdeğeri olmalıdır.
- Yalnızca bir Neutrik PowerCON TRUE1 NAC3FX-W dişi konektörü olan bir kabloyu armatürün güç giriş soketine bağlayın.



YANMA VE YANGINDAN KORUMA

- Armatürü ortam sıcaklığının (Ta) 40° C'yi (104° F) geçtiği ortamlarda kullanmayın.
- Armatürün dışı kullanım sırasında ısınır. 5 dakika kullanımdan sonra yüzey sıcaklığı 70° C (158° F) olabilir, ve maksimum kararlı hal 80° C'dir (176° F). Kişilerin ve materyallerin temasını önleyin. Tutmadan önce en az 10 dakika armatürün soğumasını bekleyin.



- Tüm yanabilir materyalleri (ör. kumaş, ahşap, kağıt) armatürden en az 20 cm (8 in.) uzakta tutun.
- Yanıcı materyalleri (ör. uçucu sıvılar, havai fişekler, her türlü yakıt) armatürden yeterince uzakta tutun.
- Armatür çevresinde serbest ve engellenmeyen bir hava akışı olduğundan emin olun.
- Yüzeyleri Atomic 3000 LED'e 1 m'den (3 ft. 4 in.) daha yakın mesafeden aydınlatmayın.
- Ön camı güneş ışığına ya da diğer güçlü ışık kaynağına herhangi bir açıdan maruz bırakmayın. Lensler güneşin ışınlarını armatür içine odaklayabilir ve potansiyel bir yangın tehlikesi yaratabilir.
- Termostatik anahtarları ya da sigortaları baypas etmeye kalkışmayın.
- Armatürü bu kullanım kılavuzunda açıklanmayan bir şekilde modifiye etmeyin ya da orijinal olmayan Martin™ parçalarını takmayın. Herhangi bir lens ya da diğer optik bileşenler üzerine filtreler, maskeler ya da diğer materyaller takmayın. Işık ışınını maskelemek ya da modifiye etmek için yalnızca Martin™ tarafından onaylanan aksesuarları kullanın.



GÖZ YARALANMASINDAN KORUMA

- LED'lere ışık çıkışını yoğunlaştırabilecek büyüteçler, teleskoplar, dürbünler ya da benzer optik enstrümanlarla bakmayın.
- Armatürü eksik ya da hasarlı kapaklarla, kalkanlarla ya da başka herhangi bir bileşen ile kullanmayın.



- Göz rahatsızlığı ya da yaralanmasını en aza indirmek için, armatür kullanılmadığı her zaman armatürü güçten ayırın, ve armatür üzerinde ya da yakınında çalışan herkesin göz bebeklerinin yeterince küçülmesi için iyi aydınlatma koşulları sunun.



YARALANMADAN KORUMA

- Epilepsi nöbeti risklerine karşı korumak için:
  - Armatürü merdivenler, koridorlar ya da genel çıkışlara yakın çalıştırmayın.
  - Strobe aydınlatmanın kullanımda olduğunu önceden bildirin. Bilet satış noktasında, mümkünse biletlerin üzerinde, programda ve mekan girişinde tavsiye notları sunun.
  - Özellikle 10 - 20 yanıp sönme/saniye gibi frekanslarda uzun süre sürekli yanıp sönmeleri önleyin. 5 yanıp sönme/saniye altındaki yanıp sönme hızlarında, titreşime duyarlı kişilerin yalnızca %5'inde nöbet riski tahmin edilmektedir.
  - Mekandaki personelin epilepsi nöbeti olan kişilerle ilgilenme konusunda eğitimli ve gerektiğinde bakım yapabilecek yetkinlikte olduğundan emin olun.
  - Strobe'lar kullanımdayken bir kişi nöbet geçiriyorsa, strobe'ları hemen kapatın.
  - Strobe'ları pratikte olabildiğince yüksekte monte edin.
- Armatürü kullanım sırasında sabit bir yüzeye ya da donatıya sıkıca sabitleyin. Armatür kurulu olduğunda portatif değildir.
- Armatürün kurulumu, servisi ya da taşınması sırasında çalışma alanına erişimi engelleyin ve kararlı bir platform üzerinden çalışın.

- Armatürü kurmak için kullanılan tüm sabitleyicilerin minimum 8.8 derece çelik olduğundan emin olun. Cıvatalar ve makine vidaları üzerinde aşınmamış kendinden kilitli somunlar kullanın.
- Armatürü asarken, kullanılan destek yapısının ve tüm donanımın, destekledikleri tüm cihazların ağırlığının en az 10 katını taşıyabileceğinden emin olun.
- Armatürü yalnızca sayfa 11'deki "Fiziksel kurulum" bölümünde açıklanan şekilde kurun. Armatürün 'serbest askı modunda' dikey olarak asılmayacağı tüm askı montaj kurulumlarında, askı kablosunu tümüyle saran bir donatı kelepçesi kullanın ve kelepçeyi doğrudan armatürün montaj aparatına 8.8 kalite mukavim cıvata ve aşınmamış kendinde kilitli somun ile cıvatalayın. Askı kablosunu tümüyle sarmayan herhangi bir türde kelepçe ve omega aparat ya da başka herhangi bir ara donatı parçası kullanmayın.
- Armatürü, düştüğünde yaralanma ya da hasara yol açabilecek bir yere kuruyorsanız, bu kılavuzda anlatılan şekilde, TÜV gibi resmi bir kurumdan emniyete aldığı ağırlık için bir güvenlik eki olarak onaylanan bir güvenlik kablosu gibi ikinci bir ek kullanın. Güvenlik kablosu EN 60598-2-17 Bölüm 17.6.6 uyumlu olmalı ve armatürün ve yüklenen tüm aksesuarların ağırlığının on katı olan askıdaki statik yükü taşıyabilmelidir. Güvenlik kablosunu güvenli bir ankraj noktasına ve armatür üzerinde sunulan ve bu kılavuzda belirtilen bir güvenlik kablosu takma noktasına sabitleyin, bu sayede ana takma donanımı başarısız olduğunda güvenlik kablosu armatürü yakalayacaktır. Armatürün başka herhangi bir noktasını güvenlik kablosu takma noktası olarak kullanmayın.
- Güvenlik kablosu takma noktası deforme olduğunda, armatürü takmayın. Armatürün onarımını yetkili bir Martin hizmet ortağına yaptırın.
- Tüm harici kapakların ve donatıların güvenli bir şekilde sabitlendiğini kontrol edin.

İçindekiler

Güvenlik Bilgisi 3
Armatüre Genel Bakış 7
Giriş 8
İlk kez kullanırken 8
AC Gücü 9
Güç voltajı 9
Güç kabloları ve güç fişi 9
Veri Bağlantısı 10
Güvenilir veri iletimi için ipuçları 10
Hattı bağlama 10
Fiziksel Kurulum 11
Eğim ayarı 11
Armatürü düz bir yüzeye sabitleme 11
Armatürü bir kafes askıya monte etme 12
Atomic Colors kaydırıcı 13
Ayarlar 16
Kontrol paneli ve menü navigasyonu 16
DMX adresi ayarı 17
DMX modları 17
Armatür ID 17
Özelleştirme 18
Varsayılan ve özel ayarlar 19
Armatür bilgisi okumaları 19
DMX sinyal izleme 20
Test sekansları 20
Manuel kontrol 20
Çalıştırma ve Efektler 21
Strobe efektleri 21
Blinder efektleri 21
Aura RGB Color 21
Önceden programlanmış FX 21
Atomic Colors kaydırıcı ile ışın rengi 22
Veri sinyali kaybından sonra ışını karartma 22
RDM 22
Hizmet ve Bakım 23
Temizleme 23
Kontrol menüsü servis yardımcı programları 24
Ürün bilgisi kurulumu 24
Armatür okumaları 26
DMX Protokolü 27
3-Kanal DMX modu 27
4-Kanal DMX Modu 27
Genişletilmiş DMX modu 28
FX: önceden programlanmış efektler 31
Dahili Kontrol Menüleri 32
Servis ve Ekran Mesajları 34
Uyarı mesajları 34
Hata mesajları 35
Sorun Giderme 36
Teknik Özellikler 37
Boyutlar 40

Armatüre Genel Bakış

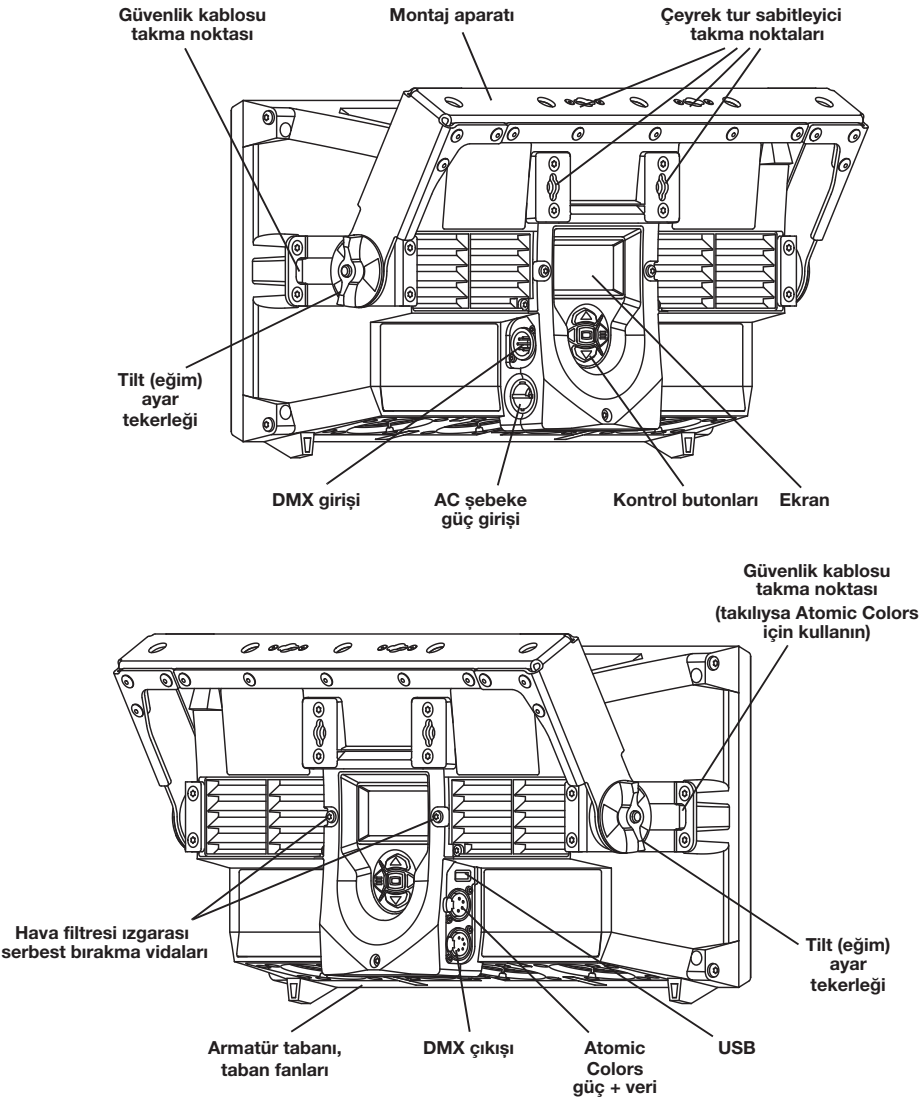

Şekil 1: Armatür genel bakış

Giriş

Martin Professional™'den akıllı bir aydınlatma armatürü olan Atomic 3000 LED™ ürününü seçtiğiniz için teşekkür ederiz.

Bu güçlü LED-tabanlı stroboskopik efekt ışığı, endüstri standardı Martin Atomic 3000 DMX™ strobe efekt ürününü temel alır ve şu özelliklere sahiptir:

- Güçlü strobe ve blinder efektleri sunan bir 'Işın' LED dizisi
- Armatürün ön yüzeyini aydınlatan ve RGB renk karıştırmasına sahip bir 'Aura' LED dizisi
- Ofsetler ile ya da olmaksızın birden çok armatürde senkronize edilebilir önceden programlanmış FX
- Dahili kontrol paneli ve arka aydınlatmalı LCD ekran
- DMX kontrolü ve RDM armatür yönetimi
- Atomic Colors renk kaydırıcı ünitesi (opsiyonel aksesuar)

Bu ve tüm Martin Professional ürünleri hakkındaki en son ürün bilgisi güncellemeleri, belgeler ve diğer bilgiler için, http://www.martin.com adresindeki Martin web sitesini ziyaret edin

Bu belgelere ilişkin yorumlar ya da öneriler service@martin.dk adresine e-posta ile gönderilebilir ya da şu adrese postalanabilir: User Documentation, Martin Professional ApS, Olof Palmes Allé 18, DK-8200 Aarhus N, Danimarka.

İlk kez kullanırken

Uyarı! Atomic 3000 LED'i kurmadan, çalıştırmadan ya da servisini yapmadan önce sayfa 3'teki "Güvenlik Bilgilerini" okuyun.

Önemli! Atomic 3000 LED sağlam bir armatürdür ama nakliye ve saklama sırasında aşırı fiziksel darbeler ve titreşim gibi çevresel etmenlerden korunmaları gerekir.

Armatüre güç vermeden önce:

- Atomic 3000 LED hakkındaki en son kullanıcı belgeleri ve teknik bilgiler için Martin Professional web sitesini (www.martin.com) ziyaret edin. Martin kullanım kılavuzu revizyonları, sayfa 2'nin altındaki revizyon harfi ile tanımlanır.
- Sayfa 3'te başlayan "Güvenlik Bilgileri" bölümünü dikkatle inceleyin.
- Yerel AC şebeke güç kaynağının armatürün güç voltajı ve frekansı aralığında olduğunu kontrol edin.
- Güç giriş kablosunun sayfa 3'teki "Elektrik çarpmasından koruma" bölümünde listelenen gereksinimleri karşıladığını kontrol edin.
- Sayfa 9'daki "Güç kabloları ve güç fişi" bölümüne bakın. Güç bir şebeke güç çıkışından çekiliyorsa, güç girişi kablosuna uygun bir güç fişi takın.

AC Gücü

Uyarı! Atomic 3000 LED'i AC şebeke gücüne bağlamadan önce sayfa 3'teki "Güvenlik Bilgilerini" okuyun.

Uyarı! Elektrik çarpmasından korunmak için, Atomic 3000 LED topraklanmalıdır. Güç dağıtım devresi bir sigorta ya da devre kesici ve toprak arızası koruması ile donatılmalıdır.

Uyarı! Atomic 3000 LED'i güç ile beslemek için kullanılan soket çıkışları ya da harici güç anahtarları armatürün yakınına yerleştirilmeli ve armatürlerin güç bağlantısının kolayca kesilebileceği şekilde kolayca erişilebilir olmalıdır.

Önemli! Atomic 3000 LED'i güç beslemek için harici bir Dim (kısma) sistemi kullanmayın, bu; armatüre, ürün garantisinin kapsamında olmayan hasarlar verebilir.

Güç voltajı

Uyarı! Armatüre güç uygulamadan önce armatürün seri numarası etiketinde belirtilen voltaj aralığının yerel AC şebeke gücü voltajı ile eşleştiğini kontrol edin.

Atomic 3000 LED, 100 - 240 VAC nominal, 50/60 Hz değere sahip şebeke gücünü alan bir otomatik aralıklı güç kaynağına sahiptir. Armatüre, bunun dışında bir voltaj ya da frekansa sahip AC şebeke gücü uygulamayın.

Atomic 3000 LED normal kullanım sırasında önemli düzeyde tepe akımlar çekebilir. Aşırı yükü önlemek için, tam güçte kullanmak amacıyla her armatüre 16 ya da 20 amperlik bir kol devre bağlayın. İki armatür 16 amperlik bir kol devre üzerine yerleştirilebilir, ama MCB'nin (Minyatür Devre Kesici) tipine ilişkin hususlara dikkat edilmelidir: 16 A Type C çoğu gereksinimi (IEC 60898 / UL489 / CSA C22.2 No. 5) karşılar.

Güç kabloları ve güç fişi

Atomic 3000 LED güç giriş kablosu, sayfa 3'teki "Elektrik çarpmasından koruma" bölümünde listelenen gereksinimleri karşılamalıdır. Armatüre AC şebeke gücü girişi için güç giriş kablosunda bir Neutrik PowerCON TRUE1 NAC3FX-W kablo konektörü olmalıdır. Kablo uzunluklarını olabildiğince kısa tutun.

Bir güç kablosuna bir Neutrik PowerCON TRUE1 konektör takmanız gerekiyorsa, bu kılavuzun sonunda yer alan Neutrik'in talimatlarına bakın.

Kalıcı olarak kurmak istiyorsanız Atomic 3000 LED'i binanın elektrik kurulumuna donanımsal olarak bağlayabilir ya da güç kablosuna yerel AC güç çıkışları için uygun bir güç fişi takabilirsiniz.

Güç kablosuna, AC güç çıkışına bağlantı için bir güç fişi takarsanız, entegre kablo kavraması minimum 250 V, 20 A değerli toprak tipi (topraklı) bir fiş takın. AB'de fişin değeri en az 250 V, 16 A olmalıdır. Fiş üreticisinin talimatlarına uyun. Tablo 1, standart kablo renk kodu şemalarını ve bazı olası pin tanımlama şemalarını göstermektedir; pinler açık şekilde tanımlanmamışsa, ya da doğru kuruluma ilişkin şüpheleriniz varsa, ehliyetli bir elektrikçiye danışın.

Kablo Rengi (AB modelleri)	Kablo rengi (ABD modelleri)	İletken	Sembol	Vida (ABD)
kahverengi	siyah	canlı	L	sarı ya da pirinç
mavi	beyaz	nötr	N	gümüş
sarı/yeşil	yeşil	toprak	⏚ ya da ⏚	yeşil

Tablo 1: Kablo renk kodlaması ve güç bağlantıları

Veri Bağlantısı



Uyarı! Atomic 3000 LED'i kurmadan, çalıştırmadan ya da servisini yapmadan önce sayfa 3'teki "Güvenlik Bilgilerini" okuyun.

Bir DMX 512 veri bağlantısı, Atomic 3000 LED'i DMX aracılığıyla kontrol etmek için gereklidir.

Atomic 3000 LED, DMX veri girişi ve çıkışı için 5-pin XLR konektörlerine sahiptir. Tüm konektörlerdeki pin-çıkışı pin 1 = kalkan, pin 2 = nötr (-), ve pin 3 = canlı (+) şeklindedir. 5-pin XLR konektörlerdeki pin 4 ve 5 Atomic 3000 LED'de kullanılmaz ama gerektiğinde olası ek veri sinyalleri için DMX512-A standardı olarak temin edilebilir. Standart pin-çıkışı pin 4 = veri 2 nötr (-) ve pin 5 = veri 2 canlı (+) şeklindedir.

Bir armatürün bağımsız kontrolü gerekliyse, kendi DMX kanalları da olmalıdır. Aynı şekilde davranması beklenen armatürler aynı DMX kanallarını paylaşabilir.

Tek bir papatya zincir DMX bağlantısına 32 adede kadar Atomic 3000 LED armatürü bağlanabilir. Üst sınıra erişildiğinde daha fazla armatür eklemek için, yeni bir DMX evreni ve başka bir papatya zincir bağlantısı oluşturun.

Güvenilir veri iletimi için ipuçları

- RS-485 cihazları için tasarlanmış korumalı bükülmüş çift kablo kullanın: Standart mikrofon kablosu kontrol verisini uzun çekilmiş kablolar üzerinden iletemez. 24 AWG kablosu 300 metreye (1000 ft) kadar tesisatlar için uygundur. Daha uzun kablolar için daha ağır kalibre kablo ve/veya bir amplifikatör önerilir.
- Bağlantıyı kollara ayırmak için, Martin 4-Channel Opto-Isolated RS-485 Ayırıcı/Amplifikatör gibi bir ayırıcı kullanın.
- Bağlantıyı, son armatürün çıkış soketine bir sonlandırma fişi takarak sonlandırın. Pin 2 ve 3 arasında lehimlenmiş 120 Ohm, 0.25 Watt'lık bir direnci olan erkek XLR sonlandırma fişi, kontrol sinyalini "sönümlendirir", bu sayede enterferans yansıtmaz ya da buna neden olmaz. Bir ayırıcı kullanılıyorsa, bağlantının her kolunu sonlandırın.

Hattı bağlama

Atomic 3000 LED'i veriye bağlamak için:

1. DMX veri çıkışını kontrolörden en yakın Atomic 3000 LED'in erkek 5-pin XLR DMX giriş konektörüne bağlayın.
2. Kontrolöre en yakın armatürün DMX çıkışını sonraki armatürün DMX girişine bağlayın ve armatür çıkışlarını ve girişlerini bu şekilde bağlamaya devam edin.
3. Bağlantının son armatürünü bir DMX sonlandırma fişi ile sonlandırın, bu fiş veri + ve veri - terminalleri arasına 120 Ohm'luk bir direnç ekleyerek veri sinyalini 'sönümlendirir'.

Fiziksel Kurulum

Uyarı! Atomic 3000 LED'i kurmadan, çalıştırmadan ya da servisini yapmadan önce sayfa 3'teki "Güvenlik Bilgilerini" okuyun.

Uyarı! Aydınlatılacak tüm yüzeylerin armatürden en az 1 m (3 ft. 4 in.) mesafede olduğunu, yanabilir materyallerin (ahşap, kumaş, kağıt vb.) armatürden minimum 20 cm (8 in.) mesafede olduğunu , armatür çevresinde serbest hava akışı olduğunu ve yakında yanıcı materyal olmadığını kontrol edin.

Uyarı! Ön camı güneş ışığına ya da diğer güçlü ışık kaynaklarına maruz bırakmayın.

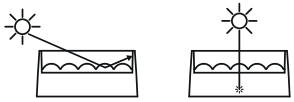

Şekil 2: Güneş ışığı kaynaklı hasar riski

Bkz. Şekil 2. Güneş ya da diğer armatürlerin ışıkları ön cama doğudan ya da belirli bir açıyla düşerse, bir yangın riski doğurabilir ve armatür içinde yada ön cam çevresinde hasara yol açabilir. Güçlü güneş ışığı saniyeler içinde hasara neden olabilir! Armatür güneş ışığına ya da güçlü ışığa maruz kalmadan önce, önce camı koruyun ya da armatürü ışık kaynağının tersi yönde çevirin.

Eğim ayarı

Atomic 3000 LED montaj aparatı armatürün eğim açısını ayarlamanızı ve kilitlemenizi sağlar. Eğimi ayarlamak için:

1. Her iki eğim ayarlama tekerleğini (bkz. sayfa 7 'Armatür Genel Bakış') eğim ayarlama kilitleme mekanizmasındaki dişler ayrılana kadar gevşetin ve armatürü serbest şekilde eğin. Armatürü eğmeye çalıştığınızda direnç hissediyorsanız, tekerlekleri yeterince gevşetmemiş olabilirsiniz ve ayarlama mekanizmasındaki dişlere zarar verebilirsiniz.
2. Yönü ayarlayın, ardından her iki tekerleği de elle sıkın. İyice sıkın ancak sıkmak için alet kullanmayın yoksa mekanizmaya zarar verebilirsiniz.

Eğimi ayarladığınız ilk bir kaç seferde boya ya da metal sürtünmesinden kaynaklanan küçük parçalar görülebilir. Bu bir arıza değildir ve herhangi bir soruna yol açmaz.

Armatürü düz bir yüzeye sabitleme

Atomic 3000 LED bir sahneye ya da diğer düz yüzeylere sabitlenebilir.

Uyarı! Destekleme yüzeyi sert bve düz olmalıdır yoksa tabandaki havalandırma boşlukları bloke olabilir ve aşırı ısınmaya yol açabilir. Armatürü iyice sabitleyin. Armatürü bir yüzeye koyup taşınabileceği ya da düşebileceği bir şekilde bırakmayın.

Atomic 3000 LED'i düz bir yüzeye sabitlemek için

1. Yüzeyin tüm armatürlerin ve üzerinde takılan ekipmanın ağırlığının en az 10 kat fazlasını destekleyebileceğini kontrol edin.
2. Armatürün montaj aparatını, yüzeye, en az bir 8.8 kalibre M12 cıvata kullanarak sabitleyin.
3. Armatürün ana ek hatalarından dolayı düşmesi ve yaralanma ya da hasara yol açması ihtimaline karşı yukarıda açıklandığı şekilde onaylı bir güvenlik kablosu takın.

Armatürü bir kafes askıya monte etme

Atomic 3000 LED bir kafes askı ya da benzer donatım yapısına herhangi bir yönde kelepçelenebilir. Bir kafes askıya monte ederken:

- Donatım yapısının tüm armatürlerin ve üzerinde takılan ekipmanın ağırlığının en az 10 kat fazlasını destekleyebileceğini kontrol edin.
- Tüm donatımın hasarsız ve sabitleyeceği ağırlığa uygun olduğunu kontrol edin.
- Çalışma alanı altına erişimi önleyin.
- Dengeli bir platformda çalışın.
- Armatürü donanım arızalarına karşı onaylı bir güvenlik kablosu ile emniyete alın.

Armatürün yönüne bağlı olarak, armatürü bir kafes askıya monte etmek için aşağıdaki yöntemlerden birini kullanabilirsiniz.

Herhangi bir yönde kafes askı montaj kurulumu

Uyarı! ***G-kelepçeleri, hızlı tetikli kelepçeleri ya da sabitlendiğinde destek yapısını tümüyle çevrelemeyen diğer herhangi bir tür kelepçeyi kullanmayın, armatür, aşağıda açıklandığı gibi dikey olarak 'serbest askı modunda' asılmıyorsa donanımı sabitlemek için omega kelepçe ve çeyrek tur sabitleyiciler kullanmayın.***



Şekil 3: Yarım bağlantı donatım kelepçesi

Armatürü bir askı yapısından herhangi bir yönde asmak için:

1. Askı kordonunu tamamen çevreleyen yarım bağlantı donatım kelepçesini (bkz. sayfa 38 "Aksesuarlar") armatürlerin montaj aparatına 8.8 kalibre bir M12 cıvatayı montaj aparatı üzerindeki bir delikten geçirerek ve aşınmamış bir kendinden kilitli cıvata ile tutturarak sabitleyin. Bir omega aparat kullanmayın.
2. Çalışma alanı altına erişimi önleyin. Dengeli bir platformda çalışırken, armatürü askıya asın ve yarım bağlantı kelepçeyi askı kordonu çevresine sabitleyin.
3. Armatürün ana ek hatalarından dolayı düşmesi ve yaralanma ya da hasara yol açması ihtimaline karşı, bir emniyet ankraj noktasına ve armatür üzerindeki güvenlik kablosu takma noktalarından birine onaylı bir güvenlik kablosu takın (bkz. Şekil 1, sayfa 7).
4. Gerekiyorsa, eğim ayarlama tekerleklerini gevşeterek armatürün eğimini ayarlayın (bkz. Şekil 1, sayfa 7), armatürün yönünü ayarlayın ve eğim ayarlama tekerleklerini yeniden sıkın. Yalnızca elle sabit basınç uygulayın – eğim ayarlama tekerleklerini sıkmak için alet kullanmayın.

Askı montaj kurulumu ile dikey olarak 'serbest askı modunda' asma

Atomic 3000 LED, dikey olarak bir askıdan asılabilir ve sonra gerekli eğim, montaj aparatındaki eğim ayarlama tekerlekleri kullanılarak ayarlanabilir. Armatürü, dikey olarak 'serbest askı modunda' bir donatım yapısına asmak için:

1. Bkz. Şekil 4. Herhangi bir güvenli tip donatım kelepçesini (bkz. "Aksesuarlar", sayfa 38) bir Martin omega aparata (P/N 91602001) 8.8 kalibre bir M12 cıvatayı omega aparat üzerindeki bir delikten geçirerek ve aşınmamış bir kendinden kilitli cıvata ile tutturarak sabitleyin.

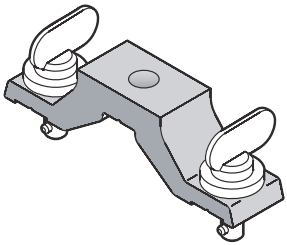

Şekil 4: Omega aparat

2. Bkz. Şekil 5. Omega aparatını armatürün montaj aparatına A noktasında (ya da B noktasında armatür muhafazasının kendisine) çeyrek tur sabitleyiciler ile sabitleyin. Montaj aparatının sabitlenmesi tercih edilir, zira bu sayede armatürün yönünü ayarlayabilirsiniz.
3. Bkz. Şekil 6. Çeyrek tur sabitleyicilerin tam kilitli konuma göre tam 90° döndürüldüğünü kontrol edin.
4. Çalışma alanı altına erişimi önleyin. Sabit bir platformda çalışırken, kelepçeyi askı kordonuna getirin ve kelepçeyi armatürün askıdan düşmesini önleyecek kadar sıkın ama kelepçeyi armatürün serbest şekilde asılacağı kadar da gevşek tutun.

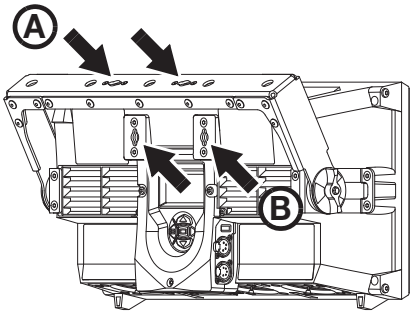

Şekil 5: Omega aparat sabitleme noktaları

5. Omega aparatını armatürün montaj aparatına sabitlediyseniz, eğim ayarlama tekerleklerini gevşeterek armatürün eğimini istenen şekilde ayarlayın (bkz. Şekil 1, sayfa 7), armatürün yönünü ayarlayın ve eğim ayarlama tekerleklerini yeniden sıkın.
6. Armatürü serbest askı konumunda tutarken, donatım kelepçesini armatürün askıya güvenle sabitleneceği şekilde tamamen sıkın.
7. Armatürün ana ek hatalarından dolayı düşmesi ve yaralanma ya da hasara yol açması ihtimaline karşı, bir emniyet ankraj noktasına ve armatür üzerindeki armatür güvenlik kablosu takma noktalarından birine onaylı bir güvenlik kablosu takın (bkz. “Armatüre Genel Bakış”, sayfa 7).

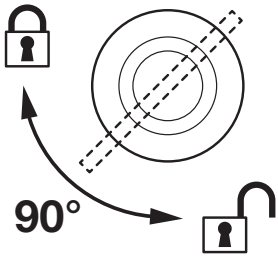

Şekil 6: Çeyrek tur sabitleyicileri kilitleme

8. Yönü yine ayarlamanız gerekiyorsa (ve omega aparatı armatürün montaj aparatına sabitlediyseniz), askı kordonu üzerindeki donatım kelepçesini biraz gevşetin, her iki eğim ayarlama tekerleğini gevşetin, armatürün konumunu ayarlayın, tekerlekleri yeniden sıkın, yalnızca elle basınç uygulayın, ve ardından askı kordonu üzerindeki donatım kelepçesini armatürün serbest askıda olacağı şekilde sıkın.

Atomic Colors kaydırıcı

Bir DMX-kontrollü jel kaydırıcı olan Atomic Colors, Atomic 3000 LED ile kullanılabilir. Martin tedarikçinizden ayrıntıları öğrenebilirsiniz. Bkz. Şekil 7. Kaydırıcı armatürün önüne takılır ve armatürün önünden farklı renk jelleri geçirir ve DMX aracılığıyla kontrol edilebilen değişen renk efektleri sunar.

Uyarı! Atomic 3000 LED iki güvenlik kablosu takma noktasına sahiptir (bkz. Şekil 1, sayfa 7). Atomic Colors kaydırıcıyı, armatürün arkasından bakıldığında sağda kalan takma noktasından geçirilen bir güvenlik kablosu ile düşmeye karşı emniyete alın. Diğer takma noktasını armatürü emniyete alan güvenlik kablosu için kullanın.

Uyarı! Kaydırıcı armatüre doğru şekilde bağlanmadıkça Atomic 3000 LED'i Atomic Colors kaydırıcı önündeyken kullanmayın. Atomic Colors, Atomic 3000 LED'in önüne sabitlendiyse ama armatürden kaydırıcıya gelen güç bağlantısı kesikse ya da hatalıysa, Atomic 3000 LED'in ışık ve ısı çıkışı kaydırıcıdaki jeli hızla eritecektir.

Kaydırıcıyı Atomic 3000 LED'e taktığınızda Atomic Colors kaydırıcıya güç beslemek için bir Martin™ MP-2 ya da MP-8 harici güç kaynağı ünitesi kullanmayın.

Bir Atomic 3000 LED'e birden fazla Atomic Colors kaydırıcı bağlamayın. Bir Atomic 3000 LED'e bir Atomic Colors bağladıysanız, Atomic Colors'ın 4-pin XLR güç ve veri çıkış konektörüne hiçbir şey bağlamayın.

Bir Atomic Colors kaydırıcıyı bir Atomic 3000 LED'e her bağladığınızda ve iki cihaz arasında doğru güç bağlantısı olup olmadığı konusunda şüpheniz varsa, Atomic 3000 LED'in kontrol panelinde INFO → COLOR SCROLLER → CONNECTED adımını kontrol edin. Armatürü ancak buradaki durum göstergesi YES değerini gösteriyorsa çalıştırın. Durum değeri NO ise, tüm bağlantı sorunlarını kontrol edin ve armatürü çalıştırmadan önce giderin.

Bir Atomic Colors kaydırıcıyı bir Atomic 3000 LED'e takıyorsanız, Atomic Colors kontrol panelinde aşağıdaki seçenekleri belirleyin:

- ***Fan Speed Fn ayarını en fazla şu değere ayarlayın: Fn4.***
- ***Işıkla Etkinleşen Fan LF değerini sürekli açık fanlar için şu değere ayarlayın: LF0.***
- ***Gel Saver modu GL'yi etkinleştirmek için şu değere ayarlayın: GL1.***





Atomic Colors için 4-pin XLR konektör

Şekil 7: Atomic Colors

Bir Atomic Colors kaydırıcıyı bir Atomic 3000 LED armatürüne takmak için:

1. Tam kurulum ayrıntıları için Atomic Colors kullanım kılavuzuna bakın. Bu kılavuzu www.martin.com adresindeki Martin™ web sitesinden indirebilirsiniz.
2. Atomic Colors kullanım kılavuzundaki fiziksel kurulum talimatlarını izleyerek Atomic Colors'ı armatür üzerindeki yerine sabitleyin. Atomic Colors'ı armatüre sabitlerken sabitleme vidalarını aşırı sıkmayın.
3. Bkz. Şekil 7. Kaydırıcıyı kontrol etmek ve güç beslemek için Atomic Colors'ı armatürün arkasındaki 4-pin XLR konektöre (okla gösterilen) bağlayın. Atomic Colors ile bir harici güç kaynağı kullanmayın, zira bu Atomic 3000 LED'in Atomic Colors'ın varlığını algılamasını önler ve renkli jellere zarar verebilir. Atomic Colors'ı Atomic 3000 LED'e bağlamak için yalnızca Martin™ tarafından verilen Atomic Colors kaydırıcı kablosunu kullanın. 5 m'den (16.4 ft.) uzun bir kablo kullanmayın.

4. Atomic Colors güvenlik kablosu üzerindeki karabin klipsi, armatüre arkadan bakarken Atomic 3000 LED'in sağ tarafında kalan güvenlik kablosu takma noktasına sabitleyin. Klipsin tamamen kapalı olduğundan emin olun, gerekiyorsa klipsi yeniden konumlandırın, bu sayede güvenlik kablosu emniyette olacaktır.
5. Atomic Colors'ı Atomic 3000 LED'e taktığınızda, armatürü açın ama sonraki üç maddeyi tamamlamadan ışık çıkışını etkinleştirmeyin.
6. Atomic 3000 LED kontrol panelinde Atomic Colors'ın bağlandığı onayını kontrol edin: **INFO** → **COLOR SCROLLER** → **CONNECTED** adımında YES değeri görünmelidir. Görünmüyorsa tüm bağlantıları kontrol edin, ardından kontrol panelini yeniden kontrol edin.
7. Atomic Colors kontrol panelinde aşağıdaki seçenekleri ayarlayın:
   - Fan Speed *Fn* ayarını en fazla şu değere ayarlayın: *Fn4*.
   - Işıkla Etkinleşen Fan *LF* değerini, ışıkla etkinleşme değil sürekli fan çalışmasına ayarlamak için şu değere ayarlayın: *LF0*.
   - Gel Saver modu *GL*'yi etkinleştirmek için şu değere ayarlayın: *GL1*.
8. Atomic Colors'ın DMX kontrollerine sahip olduğunu ve DMX aracılığıyla bir renk değiştirdiğinizde jel şeridin serbest hareket ettiğini kontrol edin.
9. Artık Atomic 3000 LED'in ışık çıkışını etkinleştirebilirsiniz.

Ayarlar

Uyarı! Atomic 3000 LED'i kurmadan, çalıştırmadan ya da servisini yapmadan önce sayfa 3'teki "Güvenlik Bilgilerini" okuyun.

Kontrol paneli ve menü navigasyonu

Armatürün arkasındaki dahili kontrol paneli ve arka aydınlatmalı grafik ekran Atomic 3000 LED'in DMX adresini ayarlamak, ayrı armatür ayarlarını yapılandırmak, veri okumak ve servis işlevlerini yürütmek için kullanılır. Menülerin ve komutların tüm listesi için sayfa 32'deki "Dahili kontrol menüleri" bölümüne bakın.

Kontrol panelinin kullanımı

- Menülere erişmek için MENU butonuna **A** ya da Enter butonuna **C** basın.
- UP ve DOWN butonlarını **B** kullanarak menüleri yukarı ve aşağı kaydırın.
- Bir menüye girmek ya da bir seçim yapmak için ENTER butonuna **C** basın.
- Bir menüde geçerli seçilmiş öğe bir yıldız ✜ ile gösterilir.
- Menülerde geriye doğru ilerlemek için MENU butonuna **A** basın.

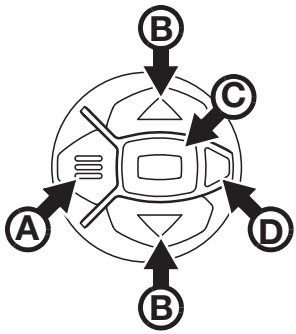

Şekil 8: Kontrol paneli

Durum LED'i

Kontrol butonları yanındaki LED **D** armatür durumunu gösterir:

- **YEŞİL:** Tüm parametreler normal. **PERSONALITY** menüsünde ekranı uyku moduna girmeye ayarlarsanız ekranla birlikte sabit yeşil ışık da söner.
- **TURUNCU:** Uyarı:
  - **ERROR MODE** öğesi **Normal** olarak ayarlanmışsa, uyarı mesajı ekranda gösterilecektir.
  - **ERROR MODE** öğesi **Silent** olarak ayarlanmışsa, **ERROR MODE** öğesini NORMAL olarak ayarlayarak ya da ERROR LIST listesini SERVICE menüsünde açarak hata mesajını görüntüleyebilirsiniz.
- **KIRMIZI:** Hata algılandı.
  - **ERROR MODE** öğesi **Normal** olarak ayarlanmışsa, hata mesajı ekranda gösterilecektir.
  - **ERROR MODE** öğesi **Silent** olarak ayarlanmışsa, ERROR MODE öğesini NORMAL olarak ayarlayarak ya da ERROR LIST listesini SERVICE menüsünde açarak hata mesajını görüntüleyebilirsiniz.

Renklerin yanında durum LED'i ayrıca aşağıdaki bilgileri de verir:

- **YANIP SÖNME:** Bir DMX sinyal algılanmadı.
- **SÜREKLİ YANMA:** Geçerli bir DMX sinyali algılandı (not: sabit yeşil ancak ekran aktifse yanar).

Gösterim paneli

DMX adresi, Atomic 3000 LED açıksa ve sıfırlanmışsa gösterim panelinde görüntülenir.

Ekran, kontrol menüsündeki **PERSONALITY** → **DISPLAY** adımı aracılığıyla uyku moduna alınabilir. DMX sinyali bağlantısı ekranı 'uyandırır'.

Kontrol paneli kısayolları

Menülere girmeden önce kontrol panelinde iki kısayol kullanılabilir:

- MENU butonuna 2 saniye basıldığında armatürü sıfırlamanızı ya da ekranı döndürmenizi sağlayan bir kısayol menüsü açılır.
- UP ve DOWN oklarına aynı anda basıldığında ekran 180° döner.

DMX adresi ayarı

Ayrıca başlangıç kanalı olarak da bilinen DMX adresi kontrolörden talimatları almak için kullanılan ilk kanaldır. Bağımsız kontrol için her armatüre kendi kontrol kanalları atanmalıdır. İki Atomic 3000 LED armatürü aynı adresi paylaşıyorsa bunlar aynı şekilde davranacaktır. Adres paylaşımı tanı amaçları ve simetrik kontrol için yararlı olabilir.

DMX adresi kontrol panelindeki **DMX ADDRESS** menüsü kullanılarak yapılandırılır.

Armatür için yeterince kanal olduğundan emin olmak için seçebileceğiniz en yüksek adres – ayarlanan mod da hesaba katılarak – DMX evreninde mevcut 512 kanal içinde otomatik olarak sınırlandırılır.

DMX modları

Atomic 3000 LED, **CONTROL MODE** menüsünde DMX kontrol modlarını seçme olanağı tanımaktadır. Mod seçiminiz kaç özelliği kontrol etmek istediğinize ve kullanılabilir kaç DMX kanalınız olduğuna göre değişir. Sayfa 27'deki "DMX protocol" adımı farklı DMX modlarında kullanılabilir olan komutların tüm ayrıntılarını vermektedir.

Kullanılabilir modlar şunlardır:

3-kanal DMX modu

3-kanal modu Atomic 3000 LED'in yalnızca ana efektlerinin kontrolünü sunar: Beam LED'leri üzerindeki yüksek güçlü ve ayarlanabilir flash yoğunluğu, süresi ve hızı.

Hem flash süresini hem de flash hızını, flash süresi ayarladığınız flash hızı için kullanılabilir süreyi aşana kadar ayarlayarak sürekli bir blinder efekti elde edebilirsiniz.

4-kanal DMX modu

4-kanal modu, 3-kanal modu ile aynı kontrollere ek olarak temel önceden programlanmış efektleri sunar: Ramp up/down, rastgele strob, bir yıldırım efekti ve spike'lar.

Atomic 3000 LED'deki 3-kanal ve 4-kanal DMX modlarının orijinal xenon-tüp tabanlı Martin Atomic 3000 DMX™'teki DMX modları ile tutarlı olduğuna dikkat edin.

Genişletilmiş DMX modu

Genişletilmiş mod 4-kanal modu ile aynı kontrollere ek olarak Aura LED'lerinin kontrolünü sunar. Hem RGB renk kontrolü hem de renk ön ayarları Aura için kullanılabilir. Elektronik 'deklanşör' ve strob efektleri artı genel Aura kısma kontrolü de kullanılabilir.

Genişletilmiş mod ayrıca armatür ayarlarının DMX aracılığıyla yapılandırılmasını sağlayan bir armatür kontrol kanalı da içerir.

Son olarak bir dizi önceden programlanmış FX mevcuttur. FX, ayarlanabilir parametreleri olan efekt sekanslarıdır.

Sekanslar döngüler halinde tekrarlar ve birden çok armatürde senkronize edilebilir. Bir senkronizasyon ofseti ayarlanabilir, bu sayede birden çok armatür kendi efekt sekanslarını döngüdeki belirli noktalarda başlatır.

Armatür ID

Atomic 3000 LED, bir kurulumda armatürlerin tanımlanmasını kolaylaştırmak için dört basamaklı bir ID numarası ayarlamanıza izin verir. Bir armatür ilk kez açıldığında, DMX adresini varsayılan olarak gösterir. FIXTURE ID alanında yer alan 0 değerinden farklı bir ID numarası ayarladığınızda, Atomic 3000 LED bu ID numarasını varsayılan olarak gösterir, ve ekranda FIXTURE ID değerini gösterir.

Özelleştirme

Atomic 3000 LED, PERSONALITY menüsünde farklı uygulamalar için armatürü optimize etmenizi sağlayan çeşitli seçenekler sunar:

• **DIMMER CURVE**, hem Beam hem de Aura ışık çıkışına uygulanan dört kısma seçeneği sunar (bkz. Şekil 9):

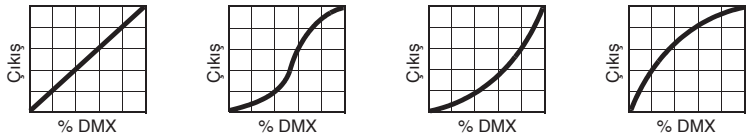

Şekil 9: Kısma eğrisi seçenekleri

- **LINEAR** – (optik olarak doğrusal) DMX değeri arttıkça ışık yoğunluğundaki artış doğrusal görünür.
- **S-CURVE** – ışık yoğunluğu kontrolü düşük seviyelerde ve yüksek seviyelerde daha ince ayarlı ve orta seviyelerden daha kaba ayarlıdır. Bu eğri, Martin™ MAC TW1™tungsten halojen lamba gibi bir akkor lambanın RMS voltaj kısma karakteristiklerini benzetir.
- **SQUARE LAW** – ışık yoğunluğu kontrolü düşük seviyelere daha ince ve yüksek seviyelerde daha kaba ayarlıdır.
- **INV SQUARE LAW** – ışık yoğunluğu kontrolü düşük seviyelerde daha kaba ve yüksek seviyelerde daha ince ayarlıdır.

• **STROBE BEHAVIOR** iki seçenek sunar:

- **LED** bir flash ya da bir sürekli blinder efekti sırasında sürekli ışık yoğunluğunu verir. Bu daha yoğun bir çıkış sağlar ve flash ya da blinder sırasında videodaki titremenin azaltılması için bir seçenek sunar. LED ayarında elde edilen sürekli yoğunluğun yalnızca ışık çıkış süresince oluşan yoğunluk varyasyonlarından kaynaklanan video titremesini ortadan kaldıracağına dikkat edin. Işık çıkışındaki kesilmelerden kaynaklanan video titremelerini etkilemeyecektir. Diğer bir deyişle, strob flash'larını flash hızı ile video kara hızı arasında enterferans üretecek bir hıza ayarlarsanız titreme hala videoda görünür olacaktır.
- **XENON**, tüm ışık çıkışına 50 Hz'lik bir pals uygulayarak orijinal Martin Atomic 3000 DMX'in xenon lamba davranışını kopyalar. Bir flash ne kadar sürerse sürsün bu 50 Hz ışık çıkışı palsına sahip olacaktır.

• **VIDEO TRACKING**, Atomic 3000 LED bir video kaynağı ile kullanılıyorsa performansı optimize eder.

Normal kullanımda, armatür aldığı DMX sinyalini işler ve renkler ve/veya yoğunluklar arasında yumuşak geçişi sağlamak için değerlerdeki değişimleri takip eder (ya da düzeltir). Bu sinyal işleme saniyenin kesirlerinde yapılır ve normalde gözle görülmez, ama armatür video ekranında bir piksel olarak kullanılıyorsa (örneğin videoyu DMX'e çevirmek için Martin P3™ video sistem bileşenlerini kullanarak), işlem, video yanıt sürelerini etkileyebilir. Video takibini etkinleştirirseniz, armatür DMX girişini 'yumuşatmaz' ama bunun yerine bir DMX değer değiştiğinde anında yakalar.

En iyi sonuçlar için video takibini video gösterimi sırasında etkinleştirmenizi ve normal DMX kontrolü sırasında devre dışı bırakmanızı (varsayılan ayar) öneririz.

• **DMX RESET**, armatür ya da ayrı efektlerin armatür ayarları kanalına bir DMX komutu göndererek sıfırlanıp sıfırlanamayacağını tanımlar. Bu parametre OFF olarak ayarlandığında, örneğin bir program sırasında yanlışlıkla bir Reset komutu göndermenizi önlemeye yardımcı olur.

• **COOLING MOD**, en yüksek ışık ya da en sessiz soğutma fanı önceliğinize beş soğutma fanı seçeneği belirlemenize olanak tanır:

- **REGULATE FANS**, soğutma fanı çalışmasını ışık çıkışı için optimize eder. Soğutma fanı hızını maksimum seviyeye kadar değiştirerek armatür sıcaklığını kontrol eder ve ancak maksimum soğutma fanı hızı armatürü kendi çalışma sıcaklığı sınırlarında tutmak için yeterli değilse ışık yoğunluğunu sınırlandırır.
- **CONSTANT FAN ULOW / LOW / MEDIUM / HIGH,** soğutma fanlarını sürekli ultra-düşük, düşük, orta ya da yüksek hızda çalışacak şekilde ayarlar. Gerekiyorsa, çıkış yoğunluğu, ayarlandığı soğutma fanı hızında armatürün kendi termal sınırları dahlinde kalacağı şekilde azaltılır.

Işık çıkışı azaltılırsa, armatür kendi çalışma sıcaklığı sınırlarına ulaşabilir. Bunu önlemek için aşağıdaki çözümleri düşünebilirsiniz:

- Armatür düşük soğutma fanı hızına ayarlanırsa, hızı COOLING MODE menüsünden ayarlayın.
- Gerekirse armatürü, özellikle havalandırma çıkışlarını temizleyin.
- Armatür çevresinde yeterli hava akışı olduğundan emin olun. Mümkünse havalandırmayı artırın.
- Mümkünse, armatürü ısı kaynaklarından uzaklaştırarak ve örneğin bir soğutucu kaynağından hava akışı sağlayarak düşük ortam sıcaklığı elde edin.

• **DISPLAY** dört seçenek sunar:
- **DISPLAY SLEEP,** kontrol paneli ekranının sürekli kalmasını ya da bir kontrol paneli butonuna basıldıktan 2, 5 ya da 10 dakika sonra uyku moduna girmesini sağlar.
- **DISPLAY INTENSITY,** kontrol paneli ekran arka aydınlatmasının parlaklığını ayarlamanız sağlar. Yoğunluk seviyesini %10 ile %100 arasında ayarlayabilirsiniz.
- **DISPLAY ROTATION,** armatür yönüne göre ekranı daha kolay okuma için döndürmenizi sağlar.
- **DISPLAY CONTRAST,** farklı ekran arka aydınlatma ve ortam ışığı koşullarında en kolay okuma için kontrol paneli ekranının kontrastını ayarlamanızı sağlar.

• **ERROR MODE** hata uyarılarını etkinleştirir yaq da devre dışı bırakır. **NORMAL** olarak ayarlanırsa, ekran etkinleştirilir ve armatürün bir hata rapor etmesi gerekiyorsa yanar. **SILENT** olarak ayarlanırsa, armatür display with hata uyarılarında ekranı aydınlatmaz ama yine de SERVICE menüsünde ERROR LIST listesini açarak hata mesajlarını okuyabilirsiniz. Hem **NORMAL** hem de **SILENT** modlarında, durum LED'i bir uyarı olduğunu belirtmek için turuncu ve bir hatayı belirtmek için kırmızı yanar.

Varsayılan ve özel ayarlar

DEFAULT menüsü armatürün fabrika varsayılan ayarlarını geri yüklemenizi ya da üç adede kadar özel armatür ayarları setini kaydedip geri çağırmanızı sağlar. Kaydedilebilir ayarlar şunlardır:

• PERSONALITY menüsündeki tüm ayarlar,
• Armatürün DMX adres, ve
• Armatürün DMX kontrol modu.

Armatür bilgisi okumaları

Aşağıdaki armatür bilgisi ekrana getirilebilir:

• **POWER ON TIME** iki sayaç sunar:
- **TOTAL** sayacı kullanıcı tarafından sıfırlanabilir değildir ve üretimden itibaren geçen toplam güç açık süresini gösterir.
- **RESETTABLE** sayacı kullanıcı tarafından sıfırlanabilir ve armatürün sayaç son sıfırlandığı zamandan beri açık kaldığı saat sayısını gösterir.

• **POWER ON CYCLES** da iki sayaç sunar:
- **TOTAL** sayacı kullanıcı tarafından sıfırlanabilir değildir ve üretimden beri yapılan toplam güç açma/kapatma döngü sayısını gösterir.
- **RESETTABLE** sayacı kullanıcı tarafından sıfırlanabilir ve sayaç son sıfırlandığı zamandan beri gerçekleşen açma/kapatma döngü saysını gösterir.

• **COLOR SCROLLER,** armatürün bir Atomic Colors kaydırıcıya bağlı olup olmadığını kontrol etmenizi sağlar. Armatürün önünde bir Atomic Colors sabitlendiyse ama Atomic 3000 LED'e düzgün şekilde bağlanmadıysa, Atomic 3000 LED strobu başlatıldığında Atomic Colors'daki jel şerit hızla eriyebilir. Bir Atomic Colors kaydırıcı taktıysanız COLOR SCROLLER menü öğesini hemen kontrol edin. Ayrıca Atomic Colors'ın doğru şekilde bağlandığından tam olarak emin değilseniz istediğiniz zaman da kontrol edebilirsiniz.

• **SW VERSION,** geçerli takılmış armatür yazılımını (ürün bilgisi) gösterir.

• **RDM UID RDM,** sistemlerinde tanımlama için armatürün fabrikada ayarlanan eşsiz ID'sini gösterir.

• **FAN SPEEDS,** armatürün soğutma fanlarından ayrı durum okumaları sunar.

• **TEMPERATURES,** ayrı PCB sıcaklık okumaları sunar. Bir okuma görüntüler ve ENTER'a basarsanız geçerli sıcaklığı ve son döngüden beri gerekleşen minimum ya da maksimum sıcaklıkları görüntülemeyi seçebilirsiniz.

DMX sinyal izleme

Atomic 3000 LED veriyi, **DMX LIVE** menüsünde aldığı DMX sinyalinde sunar. Bu bilgi, sorun giderme kontrol sorunları için yararlı olabilir.

RATE, DMX yenileme hızını paket/saniye cinsinden görüntüler. 10'dan düşük ya da 44'ten büyük değerler özellikle izleme kontrolü kullanılırken kararsız performansa neden olabilir.

QUALITY, alınan DMX verisinin kalitesini alınan paket yüzdesi cinsinden gösterir. (100)'ün altındaki tüm değerler enterferans, yetersiz bağlantı ya da sevi veri bağlantısı ile ilgili sorunları belirtir. Beri bağlantısındaki sorunlar kontrol güçlüklerinin en yaygın nedenleridir.

START CODE, DMX başlatma kodunu gösterir. 0 dışında başlangıç kodu olan paketler (ve RDM verisi olmayanlar) düzensiz performansa neden olabilir.

DMX LIVE altındaki diğer seçenekler kanalların bir listesini verir ve her kanalda alınan DMX değerlerini 0 - 255 arasında görüntüler. Görüntülen DMX kanalları armatürün ayarlandığı DMX moduna göre değişir.

Test sekansları

TEST LEDS, armatürün LED'lerini etkinleştirir ve bunları bir DMX kontrolörü olmadan test etmenizi sağlar. Bir test yapmak isterseniz başlatmak için ENTER butonuna basın. Testi durdurmak için Menu butonuna basın.

Manuel kontrol

MANUAL CONTROL menüsü Atomic 3000 LED'i sıfırlamanızı ve armatürü bir DMX kontrolörü olmadan çalıştırmanızı sağlar.

RESET armatürü kapatıp açmadan sıfırlamanızı sağlar.

MANUAL CONTROL menüsündeki komutları çalıştırmak için kontrol etmek istediğiniz DMX kanalına gidin, ENTER butonuna basın ve ardından 0 - 255 arasında bir değer seçin. Değeri tutmak istiyorsanız ENTER butonuna basın ya da değeri tutmadan çıkmak istiyorsanız MENU butonuna basın. Menü öğeleri ve değerleri sayfa 27'de yer alan "DMX protocol" içinde listelenen komutlara karşılık gelir.

Çalıştırma ve Efektler

Uyarı! Atomic 3000 LED'i kurmadan, çalıştırmadan ya da servisini yapmadan önce sayfa 3'te başlayan "Güvenlik Bilgilerini" okuyun.

Atomic 3000 LED bir DMX kontrol cihazı kullanılarak kontrol edilebilir. DMX aracılığıyla farklı efektlerin kontrolü için gereken kanalların ve değerlerin tam listesi için bkz. "DMX protocol", sayfa 27.

Armatürde iki LED dizisi vardır:

- Beam, güçlü strob ve blinder efektlerini veren yüksek yoğunluklu dizidir.
- Aura, Beam'den gelen çıkışı tamamlamak ya da kontrast oluşturmak için armatürün önünde yanan RGB efektlerini verir.

Strobe efektleri

Atomic 3000 LED Beam'den gelen strobe efektlerini değişken flaş hızı, flaş süresi ve yoğunluğu ile sunar. Ayrıca aşağıdaki önceden programlanmış efektleri sunar:

- Ramp up/down yoğunluk modülasyon efektleri
- Rastgele flaşlar
- Lightning – bir yıldırımın anlık fark edilebilen 'kirli' flaşını taklit eder
- Spikes – yüksek yoğunluklu flaşlar içeren düşük yoğunluklu ışık çıkışı.

Blinder efektleri

Sürekli bir blinder efekti elde etmek için flaş süresini uzun bir değere ve flaş hızını yüksek bir frekans değerine ayarlayın, bu sayede flaşlar 'üst üste biner' ve birleşerek sürekli ışık çıkışı oluşturur.

Aura RGB Color

Genişletilmiş DMX modu Aura kontrolü sağlar. Aura rengini bağımsız RGB kontrolü ile ayarlayabilir ve ayrıca genel Aura yoğunluğunu kontrol edebilirsiniz.

Armatürün kontrol menülerinde yer alan dört farklı kısma eğrisi seçeneği hem Beam hem de Aura kısma eğrileri için geçerlidir.

Önceden programlanmış FX

Genişletilmiş DMX modu, önceden programlanmış efektlerden oluşan bir kitaplığa erişmenizi sağlar. Bu efektler bu kılavuzda ve armatür menülerinde basitçe **FX** olarak adlandırılmıştır.

Mevcut FX'e genel bakış için bkz. "FX: önceden programlanmış efektler", sayfa 31. www.martin.com adresindeki Atomic 3000 LED Ürün Desteği / Teknik Dokümanlar sayfası farklı FX'te ayarlanan parametrelerin ve uygulanan algoritmaların indirilebilir ayrıntılı açıklamasını içerir.

Efektleri FX select DMX channel öğesini kullanarak seçebilirsiniz. Hızı (ve bazen seçilen FX'e bağlı olarak diğer parametreleri) FX adjust channel öğesini kullanarak değiştirebilirsiniz. Bir FX'te ayrıca diğer DMX kanallarını da başka modifikasyonlar üretme için girdi olarak kullanabilirsiniz.

FX önceliği ve üzerine yazma

Bir FX etkinleştirilmişse, FX'in değiştirdiği parametreler için diğer tüm ayarların üzerine yazılır. Örneğin, flaş hızını değiştiren bir FX, flaş hızı kanalında ayarlanan hızın üzerine yazacaktır.

FX sync

İki ya da daha fazla armatür aynı FX'i görüntülemeye ayarlanmışsa (ve FX tekrar eden bir döngü içeriyorsa), FX senkron kanalında komut gönderilerek birden çok armatürde başlangıç noktası ve süresi senkronize edilebilir. Senkronizasyonun çalışması için komutların aynı anda tüm armatürlere gönderilmesi gerekir.

FX offset (FX'in birden çok armatürde senkronizasyonu)

Armatürleri, hepsinin kendi FX döngüsünü aynı anda başlayacağı şekilde ayarlayabilir ya da herhangi bir armatürün FX başlama süresini kendi FX'ini başka bir armatür ile senkronlu şekilde göstereceği ama bir zaman ofseti (gecikmeli başlangıç) ile çalışacağı şekilde kaydırabilirsiniz.

FX senkron kanalı üzerinde bir ofset komutu gönderirken bir FX döngüsünü 360°'den oluşuyormuş gibi düşünün. Örneğin:

- Bir 180° ofset komutu gönderiyorsanız, armatür kendi FX döngüsünü 0° ofsete sahip armatürün döngüsünün yarısında başlatır.
- DMX bağlantısı üzerindeki bir armatür dizisini FX senkron kanalında 0°, 10°, 20°, 30° vb. ofsetlere ayarlarsanız, armatür dizisini izleyen bir FX oluşturursunuz.

Atomic Colors kaydırıcı ile ışın rengi

Beam dizisinden renkli strob ışığı elde etmek için, Martin™ Atomic Colors kaydırıcı ünitesini armatüre takın (bkz. "Atomic Colors kaydırıcı", sayfa 13).

Veri sinyali kaybından sonra ışını karartma

Atomic 3000 LED ile veri iletişimi strob çalışırken kesilirse strobu durdurma ile ilgili olası güçlükleri önlemek için, Beam çıkışı DMX sinyali kesildikten 2 saniye sonra kapanacaktır.

RDM

RDM (Uzak Cihaz Yönetimi) Atomic 3000 LED'de uygulanmıştır ve bu nedenle DMX veri bağlantısı üzerinden RDM iletişimi yapılabilir. ANSI/ESTA E1.20 RDM protokolünde sağlandığı gibi, armatür kendi RDM-erişilebilir parametrelerini bir RDM kontrol cihazına gönderebilir.

Hizmet ve Bakım



Uyarı! Atomic 3000 LED'in servisini yapmadan önce sayfa 3'teki "Güvenlik Bilgilerini" okuyun.

Uyarı! Armatürün AC şebeke gücünü kesin veelle tutmadan önce en az 10 dakika soğumasını bekleyin. Güce bağlıysa armatürün aniden yanmasına hazırlıklı olun.

Uyarı! Bu kullanım kılavuzunda açıklanmayan her türlü hizmet işlemi için ehliyetli bir servis teknisyenine danışın.



Önemli! Aşırı toz, duman isi ve partikül oluşumu performansı düşürür, aşırı ısınmaya neden olur ve armatüre zarar verir. Yetersiz temizlik ya da bakımdan kaynaklanan hasarlar ürün garantisinin kapsamına dahil değildir.



Kullanıcının Atomic 3000 LED'i periyodik olarak temizlemesi gerekecektir, ayrıca kullanıcı armatürün yazılımını da güncelleyebilir. Atomic 3000 LED üzerindeki diğer tüm servis işlemleri Martin uzmanı ya da onaylı servis acentesi tarafından yapılmalıdır.



Kurulum, yerinde servis ve bakım, tüm dünyada, ürünün kullanım ömrü boyunca en yüksek performans seviyesini sağlayacak bir ortaklıkla ürün sahiplerinin Martin'in uzmanlığına ve ürün bilgisine erişmesini sağlayan Martin Professional Global Service organizasyonu ve onaylı acenteleri tarafından sunulabilir. Ayrıntılar için Martin tedarikçisi ile görüşün.

Martin'in politikası, optimum performansı ve olası en uzun bileşen ömrünü sağlamak için olabilecek en sıkı kalibrasyon prosedürlerini uygulamak ve mevcut en kaliteli materyalleri kullanmaktır. Ancak, LED'ler ürünün kullanım ömrü boyunca aşınmaya ve yıpranmaya maruz kalır, bu da renk ve genel parlaklık değerlerinde binlerce saatlik kullanım süresince değişimlere yol açar. Aşınma ve yıpranmanın derecesi büyük ölçüde çalışma koşullarına ve ortama bağlıdır, bu yüzden LED performansının etkilenip etkilenmeyeceği ve etkilenirse bunun düzeyi konusunda kesin bir şey söylemek mümkün değildir. Ancak, nihayetinde, uzun süre kullanımdan sonra karakteristikleri aşınma ve yıpranmadan etkilenirse ve armatürlerin çok hassas optik ve renk parametreleri ile çalışmasına ihtiyacınız varsa Martin Profesyonelinden LED'leri değiştirmesini istemeniz gerekebilir.

Üreticinin LED kullanım ömrü verisi, üreticinin test koşulları altındaki performansına dayanmaktadır. Tüm LED'lerde olduğu gibi, LED'ler, koşulların üreticinin testinden daha zorlu olduğu bir armatür içinde kullanıldığında, parlaklık çıkışındaki dereceli azalma hızlanacaktır. LED ömrünü en üst düzeye çıkarmak için ortam sıcaklığını olabildiğince düşük tutun ve LED'leri gerektiğinden uzun süre ve daha zor koşullarda kullanmayın.

Temizleme

Aydınlatma armatürleri için temizleme planları çalışma ortamına göre büyük ölçüde değişir. Bu nedenle Atomic 3000 LED için kesin temizleme aralıkları söylemek mümkün değildir. Daha sık temizleme gerektirebilecek çevresel etmenler şunlardır:

- Duman ya da sis makinesi kullanımı.
- Yüksek hava akışı hızları (örneğin klima çıkışı yakını).
- Sigara içilmesi.
- Havadaki toz (sahne efektleri, yapı inşaatları ve hırdavat işleri ya da dış mekanda doğal ortam gibi).

Bu etmenlerin biri ya da daha fazlası mevcutsa, armatürleri ilk (100) saatlik çalışmadan sonra temizlik gerektirip gerektirmediğini görmek için kontrol edin. Sık aralıklarla yeniden kontrol edin. Bu prosedür sayesinde özel durumunuza uygun temizleme gereksinimlerini değerlendirebilirsiniz. Emin değilseniz, uygun bir bakım planı için Martin bayinize danışın.

Temizlik için hafif basınç kullanın ve temiz, iyi aydınlatılmış bir alanda çalışın. Çözücü ya da aşındırıcı içeren ürünler kullanmayın, bunlar yüzeye hasar verebilir.



Uyarı! Temizlikten önce gücü kesin ve cihazın soğumasını bekleyin.

Armatürü temizlemek için:

1. Armatürün gücünü kesin en az 10 dakika soğumasını bekleyin.



2. Tozu ve gevşek partikülleri armatürün dışından elektrikli süpürgeyle alın ya da arkadaki ve tabandaki hava çıkışlarından düşük basınçlı hava ile hafifçe üfleyin. Basınçlı havayı ya da hava emişini fanlara uygulamayın, fanlar zarar görebilir.
3. Armatürün arkasındaki hava ızgaraları tümüyle temiz değilse bkz. Şekil 10. Hava ızgarası tespit vidalarını **A** sökün, ızgaraları armatürün arkasından dışarı alın. Izgaraları yumuşak bir fırça ve vakumla temizleyin. Izgaralar üzerinde herhangi bir yağlı kalıntı varsa, bunları bir deterjan çözeltisinde temizleyin ve ardından iyice kurulayın. Izgaraları önce dış kenarını **B** ızgara açıklığına yerleştirip ardından vidaları **A** takarak yerine yerleştirin.
4. Ön camı hafif deterjan çözeltisi ile ıslatılmış, yumuşak, temiz, lifsiz bir bezle nazikçe silerek temizleyin. Yüzeyi ovmayın: partikülleri tekrarlayan yumuşak baskılarla kaldırın. Yumuşak, temiz, lifsiz bir bez ya da düşük basınçlı hava ile kurutun. Yapışan partikülleri, cam temizleyici ya da saf su ile nemlendirilmiş kokusuz bir mendil ya da pamuklu bez parçası ile çıkarın.
5. Yeniden güç bağlamadan önce armatürün kuru olduğundan emin olun.

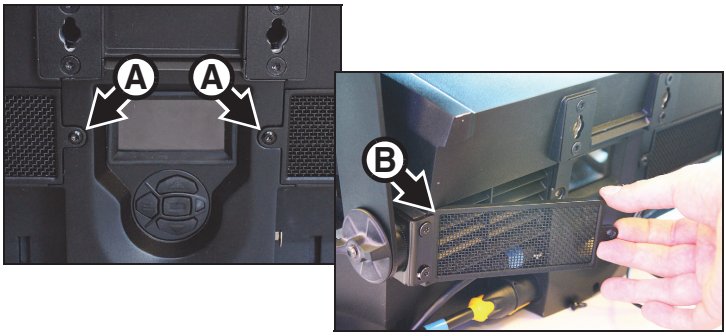

Şekil 10: Hava ızgaralarını çıkarma

Kontrol menüsü servis yardımcı programları

Kontrol panelindeki **SERVICE** menüsü armatüre servis işlemi yapan teknisyenler içindir:

- **ERROR LIST**, dahili bellekte saklanan tüm hata mesajlarını görüntüler.
- **FAN CLEAN**, temizleme amacıyla tüm soğutma fanlarını kısa bir süre maksimum hızda çalıştırmanızı sağlar.
- **USB**, bir USB bellek cihazı kullanarak ürün bilgisini (armatür yazılımı) güncellemenizi sağlar. Ürün bilgisinin güncellenmesi ile ilgili ayrıntılı kılavuz için bu bölümde sonraki kısma bakın.

Ürün bilgisi kurulumu

Geçerli yüklenmiş ürün bilgisi (armatür yazılımı) sürümü kontrol panelindeki INFORMATION menüsünde görüntülenebilir.

Ürün bilgisi güncellemeleri Martin™ web sitesinden indirilebilir ve bir USB bellek cihazı ya da Martin Uploader uygulamasını ile bir Martin M-DMX USB-DMX arabirim cihazı ya da bir Martin DABS1™ USB-DMX arabirim cihazı çalıştıran bir Windows PC kullanılarak yüklenebilir.

Armatür bilgisi ve ayarları normalde yeni ürün bilgisi yüklendiğinde etkilenmez, ancak Martin™ web sitesindeki ürün bilgisi sürüm notlarını ve varsa ürün bilgisi sürümünün bir servis notunu okuyun. Bu notlar yeni ürün bilgisini yüklemenin ayarları etkileyip etkilemediği konusundaki ayrıntıları verecektir. Bir ürün bilgisi güncellemesi ayrıca armatür davranışını ve DMX kontrolünü de etkileyebilir. Gerekirse, yeni bir DMX protokolü sürüm notlarında yer alacaktır.

Armatürü ürün bilgisi güncellemesi sırasında kapatmayın aksi halde ürün bilgisi bozulabilir.

USB bellek cihazı kullanarak kurulum

Önemli! ***Armatür dosyaları güncellerken USB bellek cihazını çıkarmayın.***

Aşağıdakiler ürün bilgisini USB bellek cihazı kullanarak yüklemek için gereklidir:

- Atomic 3000 LED ürün bilgisi güncelleme dosyası, http://www.martin.com adresindeki Martin web sitesinden indirilebilir.
- PC'den USB cihazın kök dizinine kopyalanan güncelleme dosyasını içeren USB bellek cihazı.

Atomic 3000 LED ürün bilgisini yüklemek için:

1. .BANK (bank) ürün bilgisi dosyasını www.martin.com'daki Atomic 3000 LED Ürün Desteği / Teknik Belgeler sayfasından indirin, gerekiyorsa dosyayı açın ve USB bellek cihazın kök dizinine kopyalayın.
2. Herhangi bir talimat ya da uyarı için ürün bilgisi sürüm notlarını dikkatle okuyun.
3. Veri bağlantısını Atomic 3000 LED'den ayırın.
4. Bkz. Şekil 11. USB bellek cihazını Atomic 3000 LED'in USB ana soketine takın. Armatür USB cihazı tanımalı, ekranı aydınlanmalı ve dahili belleğini kontrol edip gerekiyorsa dahili belleğini, varsa USB cihazda saklanan yeni ürün bilgisi sürümleri ile güncellerken ekranda **UPDATING FILE LIST** mesajını göstermelidir. Armatür USB cihazı tanımazsa, kontrol panelinde **SERVICE** altında **USB** menüsüne gidin.

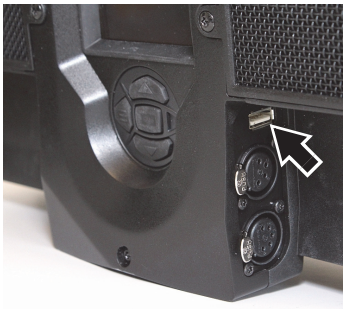

Şekil 11: USB ana soketi

5. Armatür dahili belleğini güncellediğinde, **AVAILABLE FIRMWARE** mesajı ekranda görünür. Artık bellekte mevcut ürün bilgisi sürümleri arasında gezinebilirsiniz.
6. Bir ürün bilgisi sürümünü yüklemek için, UP ve DOWN butonlarını kullanarak bu öğeye gidin ve ardından ENTER'a basın. Atomic 3000 LED, yeni ürün bilgisinin yüklenmesini onaylamanızı ister. O sürümü yüklemek istemiyosanız, MENÜ butonuna basın.
7. Armatürün ürün bilgisin yükleyip yeniden başlamasını bekleyin.
8. USB bellek cihazını çıkarın. Yeni yüklenen ürün bilgisi sürümü artık **INFORMATION** menüsünde görüntülenecektir.
9. Veri bağlantısını yeniden sağlayın.
10. Cihazı kapatın ve açın. Armatürün düzgün şekilde sıfırlandığını kontrol edin. Ekranda bir hata mesajı görünürse cihazı yeniden kapatıp açın, armatürün şimdi düzgün şekilde sıfırlandığını kontrol edin.
11. Yeni bir ürün bilgisi sürümü yüklediyseniz, www.martin.com adresindeki Martin™ web sitesine gidin ve yeni ürün bilgisi için güncel bir Kullanım Kılavuzu olup olmadığını kontrol edin.

PC ve donanım arabirimini kullanarak yükleme

Aşağıdakiler ürün bilgisini PC kullanarak yüklemek için gereklidir:

- Atomic 3000 LED yazılımının son sürümü, http://www.martin.com adresindeki Martin web sitesinde mevcut ürün destek alanından ücretsiz indirilebilir.
- Martin Uploader™ uygulamasının son sürümünü çalıştıran (bu uygulama da www.martin.com adresinden ücretsiz indirilebilir) ve ürün bilgisi güncelleme dosyasının yüklendiği bir Windows PC.
- Martin M-DMX ya da Martin DABS1™ gibi bir USB-DMX donanım arabirim cihazı.

Atomic 3000 LED ürün bilgisini yüklemek için:

1. Ürün bilgisi '.MU3' dosyasını Martin web sitesindeki Atomic 3000 LED destek sayfasından PC'ye indirin.
2. Herhangi bir talimat ya da uyarı için ürün bilgisi sürüm notlarını dikkatle okuyun.
3. Martin Uploader uygulama yardım dosyalarında yer alan ve donanım arabirimi ile verilen DMX aracılığıyla otomatik yükleme/yükleme talimatlarını izleyin.

Armatür okumaları

Ayrıca bkz. “Armatür bilgisi okumaları”, sayfa 19.

DMX giriş sinyali

DMX LIVE menüsü ayarlı olduğu modda her kanalda alınan DMX değerlerini görüntülemenizi sağlar. Armatür beklendiği gibi davranmıyorsa, DMX değerlerinin okunması, sorunu gidermek için yardımcı olabilir.

Armatür durumu

Atomic 3000 LED, **INFORMATION** menüsünde armatür durumu okumalarını verir:

- Açık kalma saatleri. Sıfırlanabilir sayacın son sıfırlamasından itibaren geçen saat sayısını ya da üretimden beri geçen toplam saat sayısını görüntüleyebilirsiniz. Sıfırlanabilir sayacı ayrıca sıfıra da sıfırlayabilirsiniz.
- Güç döngüleri. Sıfırlanabilir sayacın son sıfırlamasından itibaren gerekleşen güç döngüsü sayısını ya da üretimden beri gerekleşen güç döngüsü sayısını görüntüleyebilirsiniz. Sıfırlanabilir sayacı ayrıca sıfıra da sıfırlayabilirsiniz.
- Renk kaydırıcı bağlantısı. Bu okuma ile bir Atomic Colors kaydırıcı ünitesinin düzgün şekilde bağlanıp bağlanmadığını ve armatür tarafından tanınıp tanınmadığını kontrol edebilirsiniz.
- Geçerli armatür yazılım sürümü bilgisi.
- Armatürün RDM ID numarası.
- Armatürün soğutma fanlarının her birinin geçerli fan hızları.
- Armatürün PCB’lerinde gelen sıcaklık okumaları. Her durumda, geçerli sıcaklığı ve armatür açıldıktan sonra elde edilen maksimum sıcaklığı görüntüleyebilirsiniz.

Ekran mesajları

Bir hata oluşursa, Atomic 3000 LED ekranda armatür durumu okumalarını verir. Bkz. “Servis ve ekran mesajları”, sayfa 34.

DMX Protokolü

3-Kanal DMX modu

Kanal	DMX değeri	Fonksiyon	Fade durumu	Varsayılan değer
1	0 1- 255	**Beam flaş yoğunluğu** Blackout Minimum → maksimum yoğunluk	Snap	0
2	0 – 255	**Beam flaş süresi** 7 → 650 ms	Snap	0
3	0 – 255	**Beam flaş hızı** 0.289 → 16.67 Hz	Snap	0

Tablo 2: DMX Protokolü - 3 Kanal Modu

4-Kanal DMX Modu

Kanal	DMX değeri	Fonksiyon	Fade durumu	Varsayılan değer
1	0 1- 255	**Beam flaş yoğunluğu** Blackout Minimum → maksimum yoğunluk	Snap	0
2	0 – 255	**Beam flaş süresi** 7 → 650 ms	Snap	0
3	0 – 255	**Beam flaş hızı** 0.289 → 16.67 Hz	Snap	0
4	0 – 5 6 – 42 43 – 85 86 – 128 129 – 171 172 – 214 215 – 255	**Beam özel efektleri** No effect Ramp up Ramp down Ramp up, down Random Lightning Spikes (düşük ışık üzerinden flaş)	Snap	0

Tablo 3: DMX Protokolü - 4 Kanal Modu

Genişletilmiş DMX modu

Kanal	DMX değeri	Fonksiyon	Fade durumu	Varsayılan değer
Ana kontrol kanalları				
1	0 1- 255	**Beam flaş yoğunluğu** Blackout Minimum → maksimum yoğunluk	Snap	0
2	0 - 255	**Beam flaş süresi** 7→ 650 ms	Snap	0
3	0 - 255	**Beam flash rate** Slow (0.289) → fast (16.67 Hz)	Snap	0
4	0 - 5 6 - 42 43 - 85 86 - 128 129 - 171 172 - 214 215 - 255	**Beam özel efektleri** No effect Ramp up Ramp down Ramp up, down Random Lightning Spikes (düşük ışık üzerinden flaş)	Snap	0
5	0 - 9 10 - 14 15 - 22 23 24 25 26 27 - 35 36 37 38 - 51 52 53 54 55 56 57 58 59 60 61 - 255	**Kontrol / ayarlar** *No function* Reset entire fixture - 5 sec. *No function* Linear dimming curve - 1 sec. (menü geçersiz kılma, ayar güç kapatma/açmadan etkilenmez) Square law dimming curve - 1 sec. (menü geçersiz kılma, fabrika varsayılan ayarı, ayar güç kapatma/açmadan etkilenmez) Inverse square law dimming curve - 1 sec. (menü geçersiz kılma, ayar güç kapatma/açmadan etkilenmez) S-curve dimming curve - 1 sec. (menü geçersiz kılma, ayar güç kapatma/açmadan etkilenmez) *No function* Enable video tracking Disable video tracking *No function* Turn on control panel display - 1 sec. Turn off control panel display - 1 sec. Regulated fans speed, fixed light output intensity = full (varsayılan ayar, menü geçersiz kılma, ayar güç kapatma/açmadan etkilenmez) Fixed fan speed = full, regulated light output intensity (menü geçersiz kılma, ayar güç kapatma/açmadan etkilenmez) Fixed fan speed = medium, regulated light output intensity (menü geçersiz kılma, ayar güç kapatma/açmadan etkilenmez) Fixed fan speed = low, regulated light output intensity (menü geçersiz kılma, ayar güç kapatma/açmadan etkilenmez) Fixed fan speed = ultra low, regulated light output intensity (menü geçersiz kılma, ayar güç kapatma/açmadan etkilenmez) Strobe behavior = LED (menü geçersiz kılma, ayar güç kapatma/açmadan etkilenmez) Strobe behavior = Xenon (menu override, ayar güç kapatma/açmadan etkilenmez) *No function*	Snap	0
6	0 - 255	**FX seçimi** Önceden programlanmış efekt seçimi (bkz. “FX: önceden programlanmış efektler”, sayfa 31)	Snap	0
7	0 - 126 127 - 128 129-255	**FX ayarı** Effect reversed fast → slow Effect stops Effect slow → fast	Fade	128

Tablo 4: DMX Protokolü - Genişletilmiş Mod

Kanal	DMX değeri	Fonksiyon	Fade durumu	Varsayılan değer
Ana kontrol kanalları				
8		**FX senkronizasyonu**	Snap	0
		No sync		
	0	Ofset kaydırma 10°		
	1	Ofset kaydırma 20°		
	2	Ofset kaydırma 30°		
	3	Ofset kaydırma 40°		
	4	Ofset kaydırma 50°		
	5	Ofset kaydırma 60°		
	6	Ofset kaydırma 70°		
	7	Ofset kaydırma 80°		
	8	Ofset kaydırma 90°		
	9	Ofset kaydırma 100°		
	10	Ofset kaydırma 110°		
	11	Ofset kaydırma 120°		
	12	Ofset kaydırma 130°		
	13	Ofset kaydırma 140°		
	14	Ofset kaydırma 150°		
	15	Ofset kaydırma 160°		
	16	Ofset kaydırma 170°		
	17	Ofset kaydırma 180°		
	18	Ofset kaydırma 190°		
	19	Ofset kaydırma 200°		
	20	Ofset kaydırma 210°		
	21	Ofset kaydırma 220°		
	22	Ofset kaydırma 230°		
	23	Ofset kaydırma 240°		
	24	Ofset kaydırma 250°		
	25	Ofset kaydırma 260°		
	26	Ofset kaydırma 270°		
	27	Ofset kaydırma 280°		
	28	Ofset kaydırma 290°		
	29	Ofset kaydırma 300°		
	30	Ofset kaydırma 310°		
	31	Ofset kaydırma 320°		
	32	Ofset kaydırma 330°		
	33	Ofset kaydırma 340°		
	34	Ofset kaydırma 350°		
	35	Synchronized: tüm armatürler FX döngülerini aynı anda		
	36	başlatır		
	37 - 100	*No function*		
	101 - 120	Rastgele başlatma		
	121 - 140	Rastgele süre		
	141 - 255	*No function*		
Aura kontrol kanalları				
9		Aura strob/deklenşör efekti	Snap	30
	0 - 19	Deklanşör kapalı		
	20 - 49	Deklanşör açık		
	50 - 200	Strobe, slow → fast		
	201 - 210	Deklanşör açık		
	211 - 255	Strobe, slow → fast		
10		Aura dimmer	Fade	0
	0 - 255	Closed → Open		
11		Aura kırmızı	Fade	255
	0 - 255	0% → 100%		
12		Aura yeşil	Fade	255
	0 - 255	0% → 100%		
13		Aura mavi	Fade	255
	0 - 255	0% → 100%		

Tablo 4: DMX Protokolü - Genişletilmiş Mod

Kanal	DMX değeri	Fonksiyon	Fade durumu	Varsayılan değer
Ana kontrol kanalları				
14		**Aura renk ön ayarları ('renk tekerleği' efekti)**	Snap	0
	0 - 10	Open. RGB renk miks etkin		
	11 - 15	Renk 1 - LEE 790 - Moroccan pink		
	16 - 20	Renk 2- LEE 157 - Pink		
	21 - 25	Renk 3 - LEE 332 - Special rose pink		
	26 - 30	Renk 4 - LEE 328 - Follies pink		
	31 - 35	Renk 5 - LEE 345 - Fuchsia pink		
	36 - 40	Renk 6 - LEE 194 - Surprise pink		
	41 - 45	Renk 7 - LEE 181 - Congo Blue		
	46 - 50	Renk 8 - LEE 071 - Tokyo Blue		
	51 - 55	Renk 9 - LEE 120 - Deep Blue		
	56 - 60	Renk 10 - LEE 079 - Just Blue		
	61 - 65	Renk 11 - LEE 132 - Medium Blue		
	66 - 70	Renk 12 - LEE 200 - Double CT Blue		
	71 - 75	Renk 13 - LEE 161 - Slate Blue		
	76 - 80	Renk 14 - LEE 201 - Full CT Blue		
	81 - 85	Renk 15 - LEE 202 - Half CT Blue		
	86 - 90	Renk 16 - LEE 117 - Steel Blue		
	91 - 95	Renk 17 - LEE 353 - Lighter Blue		
	96 - 100	Renk 18 - LEE 118 - Light Blue		
	101 - 105	Renk 19 - LEE 116 - Medium Blue Green		
	106 - 110	Renk 20 - LEE 124 - Dark Green		
	111 - 115	Renk 21 - LEE 139 - Primary Green		
	116 - 120	Renk 22 - LEE 089 - Moss Green		
	121 - 125	Renk 23 - LEE 122 - Fern Green		
	126 - 130	Renk 24 - LEE 738 - JAS Green		
	131 - 135	Renk 25 - LEE 088 - Lime Green		
	136 - 140	Renk 26 - LEE 100 - Spring Yellow		
	141 - 145	Renk 27 - LEE 104 - Deep Amber		
	146 - 150	Renk 28 - LEE 179 - Chrome Orange		
	151 - 155	Renk 29 - LEE 105 - Orange		
	156 - 160	Renk 30 - LEE 021 - Gold Amber		
	161 - 165	Renk 31 - LEE 778 - Millennium Gold		
	166 - 170	Renk 32 - LEE 135 - Deep Golden Amber		
	171 - 175	Renk 33 - LEE 164 - Flame Red		
	176 - 180	Renk 34 - Magenta		
	181 - 185	Renk 35 - Medium Lavender		
	186 - 190	Renk 36 - White		
		Aura 'renk tekerleği rotasyon' efekti		
	191 - 214	Clockwise, fast → slow		
	215 - 219	Stop (this will stop wherever the color is at the time)		
	220 - 243	Counter-clockwise, slow → fast		
		Aura rastgele renkler		
	244 - 247	Fast		
	248 - 251	Medium		
	252 - 255	Slow		

Tablo 4: DMX Protokolü - Genişletilmiş Mod

Not: "*No function*" etiketli DMX değerleri bir efekt içermez - son işlevsel değer kullanılacaktır.

FX: önceden programlanmış efektler

Aşağıdaki tablo, Genişletilmiş modda DMX kanalları 6 ve 7 kullanılarak kontrol edilebilen önceden programlanmış dinamik efektleri (makrolar) listeler.

Tabloda listelenen değeri göndererek kanal 6'da bir efekt seçin. Hız ve yoğunluk biri efekt parametrelerini kanal 7'de ayarlayın, ve farklı armatürler boyunca efektlerin senkronizasyonunu kanal 8'de ayarlayın.

Dimmer kanalı her zaman seçilen FX'in yoğunluğunu kontrol eder. Seçtiğiniz FX'e bağlı olarak, FX, diğerlerinin kontrolünü etkilemeden belirli parametreleri değiştirir ya da geçersiz kılar. Örneğin bir RGB adımı seçerseniz, bu RGB kanalları üzerinde gönderdiğiniz tüm değerleri geçersiz kılar ama dimmer kanalı hala yoğunluğu kontrol edecektir.

Atomic 3000 LED ürün bilgisi sürümü 1.0.0 çalışırken geçerlidir.

DMX değeri	Efekt	DMX değeri	Efekt	DMX değeri	Efekt
	Beam effects	81	Random subtle wave	135	Color shaker CW vertical
0	*No function*	82-83	*No function*	136	Color shaker CW horizontal
1	Wave (sine wave)	84	Red white blue fade		
2	Step (50/50 on/off)	85	Red white blue snaps	137	Color shaker CW vertical and no black frame
3	Pulse	86-95	*No function*		
4-5	*No function*	96	Fire	138	Color shaker CW horizontal and no black frame
6	Double strobe	97	Water		
7	Triple strobe	98	Ice		
8-10	*No function*	99	Hot and cold	139-143	*No function*
11	Up, down, flash	100	Warm and fuzzy	144	Swimming pool
12	Up, flash, down, flash	101	Silver and gold	145	Electric arc
13	Random levels	102	Gold and silver	146-150	*No function*
14-19	*No function*	103	*No function*		**Combined effects**
20	House light	104	Circular chase slim	151	*No function*
21-50	*No function*	105	Circular chase wide	152	Thunderstorm
	Aura effects	106-107	*No function*	153	Welding
51	Aura pulse	108	Double circular chase slim	154	3 Step strobe
52-53	*No function*			155	Tick Tock
54	Aura ramp	109	Double circular chase wide	156	Aura ramp beam flash
55	*No function*			157	Beam ramp aura flash
56	Rainbow wave	110-111	*No function*	158-160	*No function*
57	Rainbow step	112	Vertical scroll	161	Police Car 4
58	Rainbow pulse	113	Horizontal scroll (L/R)	162	Police Car 5
59-60	*No function*	114-115	*No function*	163	Police Car 6
61	RGB wave	116	Knight Rider slim	164	Police Car 7
62	RGB step	117	Knight Rider wide	165	Police Car 8
63	RGB pulse	118	Knight Rider slim with CW surface	166	Police Car 9
64-65	*No function*			167-255	*No function*
66	CMY wave	119	*No function*		
67	CMY step	120	4 segments scroll		
68	CMY pulse	121	6 segments scroll		
69-70	*No function*	122-123	*No function*		
71	Mix to white wave	124	Police car 1		
72	Mix to white step	125	Police car 2		
73	Mix to white pulse	126	Police car 3		
74-75	*No function*	127-129	*No function*		
76	Random mix wave	130	Full bumps		
77	Random mix step	131	Split bumps CW vertical		
78	Random mix pulse	132	Split bumps CW horizontal		
79-80	*No function*	133	Random split bumps CW vertical		
		134	Random split bumps CW horizontal		

Tablo 5: Atomic 3000 LED'deki FX

Not: "*No function*" etiketli DMX değerleri geçerli çalışan tüm efektleri silecektir.

Dahili Kontrol Menüleri

Varsayılan ayarlar kalın harfle belirtilmiştir

Menü	Öğe	Seçenekler	Notlar
DMX ADDRESS		**1 – XXX**	DMX adresi (varsayılan adres = **1). XXX**, DMX adresi aralığının, armatürün, 512 kullanılabilir kanal içinde her zaman yeterli DMX kanalına sahip olacağı şekilde sınırlandırılacağı anlamına gelir.
CONTROL MODE	**3 CHANNEL**		Beam strob frekans, yoğunluk ve flaş süresi kontrolü.
	4 CHANNEL		Beam strob frekans, yoğunluk ve flaş süresi kontrolü + temel Beam efektlerine erişim.
	EXTENDED		**Beam strob frekans, yoğunluk ve flaş süresi kontrolü + temel Beam efektleri, Aura RGB kontrolü, armatür kontrolü/ ayarları, önceden programlanmış FX.**
FIXTURE ID		**0 – 9999**	Kullanıcı tarafından tanımlanabilir armatür ID numarası.
PERSONALITY	**DIMMER CURVE**	**LINEAR**	Lineer kısma eğrisi
		SQUARE LAW	**Karesel yasa kısma eğrisi**
		INV SQUARE LAW	Ters karesel yasa kısma eğrisi
		S-CURVE	S-eğri kısma eğrisi
	STROBE BEHAVIOR	**LED**	**Sabit LED flaş**
		XENON	Flaş, bir Xenon tüpün şebeke frekans döngülerini taklit eder
	VIDEO TRACKING	**ENABLED**	**Renk solması değişim hızlarına göre optimize edilir**
		DISABLED	**Renk solması pürüzsüzlüğe göre optimize edilir**
	COOLING MODE	**REGULATE FANS**	Soğutma fanı hızı termostatik olarak düzenlenir
		CONSTANT FAN ULOW	Sabit fan hızı, ultra düşük hız
		CONSTANT FAN LOW	Sabit fan hızı, düşük hız
		CONSTANT FAN MID	Sabit fan hızı, orta hız
		CONSTANT FAN HIGH	Sabit fan hızı, yüksek hız
	DMX RESET	**OFF**	DMX aracılığıyla sıfırlama devre dışı
		ON	**DMX aracılığıyla sıfırlama etkin**
	DISPLAY	**DISPLAY SLEEP**	**AÇIK / 2 DAKİKA / 5 DAKİKA / 10 DAKİKA** Ekran sürekli açık / 2, 5 ya da 10 dakika hiçbir kontrol butonuna basılmazsa uykuya geçer. Varsayılan = **2 dakika.**
		DISPLAY INTENSITY	Ekran yoğunluğu. Varsayılan=100%
		DISPLAY ROTATION	Ekran yönü **NORMAL / 180°**. Varsayılan= **NORMAL**
		DISPLAY CONTRAST	Ekran kontrastı 3% - 100%. Varsayılan=**41%**
	ERROR MODE	**NORMAL**	**Saptanan tüm hatalar ekranda 100% yoğunluk ile listelenir (DISPLAY INTENSITY ayarından bağımsız olarak), durum LED'i yanar**
		SILENT	Hata mesajları erkanda görüntülenmez, durum LED'i yanar
	FACTORY DEFAULT	**LOAD**	Tüm ayarları (kalibrasyonlar hariç) fabrika varsayılanlarına geri döndürme *Önemli not: Tamamlanması 2 dakikaya kadar sürebilir!*
	CUSTOM 1	**LOAD**	Bellekten Özel Ayarlar 1'i yükleme
		LOAD	Geçerli armatür ayarlarını Özel Ayarlar 1 olarak kaydetme (var olan Özel Ayarlar 1'in üzerine yazar)
	CUSTOM 2	**LOAD**	Bellekten Özel Ayarlar 2'yi yükleme
		LOAD	Geçerli armatür ayarlarını Özel Ayarlar 2 olarak kaydetme (var olan Özel Ayarlar 2'nin üzerine yazar)
	CUSTOM 3	**LOAD**	Bellekten Özel Ayarlar 3'ü yükleme
		SAVE	Geçerli armatür ayarlarını Özel Ayarlar 3 olarak kaydetme (var olan Özel Ayarlar 3'ün üzerine yazar)

Tablo 6: Kontrol menüsü

Menü	Öğe	Seçenekler	Notlar
INFO	POWER ON TIME	TOTAL X HOUR	Üretimde beri geçen toplam çalışma saatini gösterir
		RESETTABLE X HOUR	CLEAR COUNTER → YES/NO Sayacı sıfıra sıfırlama
	POWER CYCLES	TOTAL X	Üretimde beri geçen toplam çalışma saatini gösterir
		RESETTABLE X	**CLEAR COUNTER → YES/NO Sayacı sıfıra sıfırlama**
	COLOR SCROLLER	CONNECTED	YES/NO Atomic Colors kaydırıcının düzgün bağlanıp bağlanmadığını gösterir
	SW VERSION	X.X.X	Geçerli CPU ürün bilgisi sürümünü görüntüleme
	RDM UID	4D50:XXXXXXXX	**Benzersiz RDM ID'sini görüntüleme**
	FAN SPEEDS	BASE FAN 1 X RPM	Geçerli taban fanı 1 hızını görüntüleme, **NA**, 0-10000 RPM
		BASE FAN 2 X RPM	Geçerli taban fanı 2 hızını görüntüleme, **NA**, 0-10000 RPM
		BASE FAN 3 X RPM	Geçerli taban fanı 3 hızını görüntüleme, NA, 0-10000 RPM
		BASE FAN 4 X RPM	Geçerli taban fanı 4 hızını görüntüleme, **NA**, 0-10000 RPM
	TEMPERATURES	USER INTERFACE X C	CURRENT - MIN - MAX Geçerli sıcaklığı ve kullanıcı arabirim PCB'nin son kapatma ve açma döngüsünden sonra gerçekleşen minimum ya da maksimum sıcaklığı Celsius derece cinsinden görüntüleme
		STROBE X C	**CURRENT - MIN - MAX** Geçerli sıcaklığı ve strob LED PCB'nin son kapatma ve açma döngüsünden sonra gerçekleşen minimum ya da maksimum sıcaklığı Celsius derece cinsinden görüntüleme
		POWER UNIT X C	**CURRENT - MIN - MAX** Geçerli sıcaklığı ve dahili PSU'nun son kapatma ve açma döngüsünden sonra gerçekleşen minimum ya da maksimum sıcaklığı Celsius derece cinsinden görüntüleme
DMX LIVE	RATE	XX Hz	DMX iletim hızı, canlı, paket/saniye cinsinden
	QUALITY	0 - 100%	Hatalarla alınan paket yüzdesi, canlı
	STARTCODE	0 - 255	DMX başlatma kodunun ondalık değeri, canlı
	CHANNEL [Y] X	[Y] 0 - 255	Her DMX kanalında aşınan DMX değeri boyunca kaydırır: [Y] = Geçerli DMX kontrol modundaki DMX kanal numarası, X = O kanalda alınan DMX değeri
TEST	TEST LEDS	BEAM STATIC	Beam LED'leri teftiş amacıyla düşük yoğunlukta etkinleşir
		BEAM OFF	Beam LED'leri kararır
		BEAM STROBE	Yalnızca Test Beam LED'leri
		RED AURA	**Yalnızca test kırmızı Aura LED'leri**
		BLUE AURA	**Yalnızca test mavi Aura LED'leri**
		GREEN AURA	**Yalnızca test yeşil Aura LED'leri**
MANUAL CONTROL	RESET		Armatürü sıfırlama
	CHANNEL [Y] X		*DMX değeri X'i kanal [Y]'de gönderme*
SERVICE	ERROR LIST		Tüm aktif hataları görüntüler
	FAN CLEAN		**OFF/ON** Otomatik fan temizliğini durdurur ve başlatır
	USB		**NO DEVICE / 1.x etc.** USB portundaki bellek cihazında bulunan geçerli yazılım sürümleri arasında kaydırır

Tablo 6: Kontrol menüsü

Servis ve Ekran Mesajları

Atomic 3000 LED, servis ve bakım bilgisini, armatürün ekranında büyük 3- ya da 4-karakterli bir kısa kod ve daha küçük bir tam metin mesajı göstererek verir. Kısa kod uzaktan görünür ve armatür bir donatı üzerinde duruyorsa okuması kolaydır, diğer taraftan tam metin mesajı daha ayrıntılı bilgi verir.

Uyarı mesajları

Uyarı mesajları şunları belirtir:

- Herhangi bir işlem yapılmazsa yakında görülebilecek sorunlar, ya da
- Kullanıcının armatürle çalışırken özellikle dikkat etmesi gereken bir işlev ya da prosedür. Atomic 3000 LED uyarıları aşağıdaki gibi iletir:
- Uyarı kodları ekranda sürekli görüntülenir ve kullanıcı uyarıya yanıt verdiğinde kaybolur.
- Birden fazla uyarı saptandıysa, tüm uyarılar sırayla görüntülenir.
- Ekran aktif değilse armatürün durum LED'i (bkz. Şekil 8, sayfa 16) turuncu yanıp sönerek bir uyarı olduğunu belirtir. Ekran etkinleştiğinde uyarı görüntülenir.

Olası uyarı mesajları aşağıdaki Tablo 7'de listelenmiştir:

Kısa kod	Uzun mesaj ve açıklama
BANK	BANK NO ACCESS Ürün bilgisi yazılım paketi yükleme sırasında/sonrasında açılırken hata. Armatür mevcut ürün bilgisi ile çalışmaya devam edecek. Uyarı mesajı başarılı yazılım yüklemesi ile ya da sonraki güç kapatma/açma döngüsünde temizlenir.
BETW	BEAM TEMP HIGH Beam PCB sensörü normal çalışma sıcaklığının aşıldığını algılıyor.*
PUTW	PSU TEMP HIGH Güç kaynağı ünitesi PCB sensörü normal çalışma sıcaklığının aşıldığını algılıyor.*
SL W	SAFETY LOOP Bir güvenlik döngüsü hatası oluştu ama artık aktif değil. Uyarı mesajı sonraki güç kapatma/açma döngüsünde temizlenir.
UITW	UI TEMP HIGH Kontrol paneli Beam PCB sensörü normal çalışma sıcaklığının aşıldığını algılıyor.

Tablo 7: Uyarı mesajları

** Yüksek sıcaklık uyarıları sıcaklık normale döndüğünde iptal edilir. Sıcaklık kesme seviyesine ulaşırsa, uyarı yerine bir kesme hatası mesajı görünür.*

Hata mesajları

Hata mesajları ciddi bir sorun olduğunu belirtir. Atomic 3000 LED hataları aşağıdaki gibi iletir:

- Hata mesajları ekranda yanıp söner.
- Birden fazla hata saptanırsa, armatür her biri üç kez olmak üzere tüm hatalar için yanıp söner.
- Hatalar ekran durumundan bağımsız olarak ekranda gösterilir: bunlar ekranda gösteriliyor olabilecek etkin olmayan gösterimleri ve diğer tüm bilgileri geçersiz kılar.
- Bir hata varsa, durum LED'i kırmızı yanıp söner.

Olası hata mesajları aşağıdaki Tablo 8'de listelenmiştir:

Kısa kod	Uzun mesaj ve açıklama
BETC	BEAM TMP CUTOFF Beam PCB sıcaklığı çok yüksek. Beam kapatılır, fanlar maks olarak ayarlanır. Hata mesajı armatür sıfırlandığında temizlenir.
COLD	FIXTURE COLD PCB'ler -20° C'nin (-4° F) altında. Efekt işlemi soğuk nedeniyle anormal ya da devre dışı olabilir.
FAN	BASE FAN 1 ERR Taban soğutma fanı 1 çalışmayı durdurdu. Hata mesajı armatür sıfırlandığında temizlenir.
FAN	BASE FAN 2 ERR Taban soğutma fanı 2 çalışmayı durdurdu. Hata mesajı armatür sıfırlandığında temizlenir.
FAN	BASE FAN 3 ERR Taban soğutma fanı 3 çalışmayı durdurdu. Hata mesajı armatür sıfırlandığında temizlenir.
FAN	BASE FAN 4 ERR Taban soğutma fanı 4 çalışmayı durdurdu. Hata mesajı armatür sıfırlandığında temizlenir.
PUTC	PSU TEMP CUT OFF PSU sıcaklığı çok yüksek. Termal kesme etkinleşti. Işık çıkışı kapalı, fanlar maks olarak ayarlanır. Hata mesajı armatür sıfırlandığında temizlenir.
PUTE	PSU TEMP SEN ERR PSU sıcaklık sensöründe hata algılandı. Termal kesme etkinleşti. Işık çıkışı kapatıldı. Hata mesajı, sensör hatası artık algılanmadığında temizlenir.
SLER	SAFETY LOOP Lamba güvenlik döngüsü devresi etkinleşti. Lamba sıcaklık devre kesicisi lamba gücünü kesti. Lamba sıcaklığı normal çalışma aralığına geri döndükten sonra devre kesici otomatik olarak sıfırlanır.
UITC	UI TEMP CUT OFF Kullanıcı arabirimi PCB sıcaklığı çok yüksek. Termal kesme etkinleşti. Işık çıkışı kapalı, fanlar maks olarak ayarlanır. Hata mesajı armatür sıfırlandığında temizlenir.
UITE	UI TEMP SEN ERR Kullanıcı arabirimi sıcaklık sensöründe hata algılandı. Termal kesme etkinleşti. Işık çıkışı kapatıldı. Hata mesajı, sensör hatası artık algılanmadığında temizlenir.

Tablo 8: Hata mesajları

Sorun Giderme

Sorun	Olası neden(ler)	Çözüm
Armatür tamamen ölü.	Armatüre güç gelmiyor.	AC şebeke gücünü ve bağlantılarını kontrol edin.
	Dahili devre arızası.	Arızalı armatürü Martin hizmet teknisyenine gösterin.
Bir ya da daha fazla armatür doğru şekilde sıfırlanıyor ama kontrolöre düzensiz yanıt veriyor ya da hiç yanıt vermiyor.	Veri bağlantısında arıza.	Bağlantıları ve kabloları inceleyin. Kötü bağlantıları düzeltin. Hasarlı kabloları onarın ya da değiştirin.
	Veri bağlantısı sonlandırılmamış.	Bağlantı üzerindeki son armatürün çıkış konektörüne sonlandırma fişini takın.
	Yanlış armatür DMX adresleme.	Armatür ve kontrolördeki adreslemeyi kontrol edin. Kontrolördeki armatür profilini kontrol edin. Armatürün doğru DMX moduna ayarlandığını kontrol edin.
	Armatürlerden biri arızalı ve bağlantı üzerinde veri iletimini dağıtıyor.	Giriş ve çıkış konektörlerindeki XLR'yi çıkarın ve bunları doğrudan birbirine bağlayarak normal çalışmayı elde edene kadar her seferinde bir armatürü baypaslayın. Arızalı armatürü Martin hizmet teknisyenine gösterin.
	Armatürlerdeki XLR pin-çıkışı eşleşmiyor (pin 2 ve 3 terslenmiş).	Armatürler arasında bir faz tersleme kablosu takın ya da düzensiz davranan armatürdeki pin 2 ve 3'ü değiştirin.
	DMX portu kurulum sırasında elektrostatik deşarja maruz kalmış.	Cihazı kapatın ve açın.
Işık çıkışı beklenmedik şekilde kapatıldı.	Armatür çok sıcak.	Armatürü, özellikle hava çıkışlarını temizleyin. Armatür çevresinde serbest hava akışı sağlayın. Ortam sıcaklığının izin verilen maks. seviyeyi aşmadığını kontrol edin. FULL soğutma moduna geçin. Sorun devam ederse, öneri için Martin ile görüşün.
Bir ya da daha fazla renk kaydırıcı kendi jel şeritlerini kontrolörden bir komut almadan hareket ettiriyor.	Başka ekipmandan elektronik anahtarlama gürültüsü.	Veri taşıyan kabloları diğer ekipmandan uzak tutun. Armatürü renk kaydırıcıya bağlayan kablo da dahil kablo boylarını minimumda tutun.
Bir ya da daha fazla renk kaydırıcı sıfırlanıyor (jel şeridi son konuma gidiyor ve birkaç saniye içinde ayarlandığı konuma geri dönüyor).	Şebeke devresi açıldığında ve kapandığında oluşan ağır yük renk kaydırıcısını etkileyen dalgalanmalara neden oluyor.	Armatürlere kendi ayrı DMX evrenlerini ve/veya şebeke devrelerini sağlayın. Optik olarak yalıtılmış bir DMX ayırıcı-amplifikatör kullanın.
İlk açılışta ya da kullanım sırasında MCB (Minyatür Devre Kesici) tetikleniyor ve/veya ev ışıkları titreşiyor.	Armatürler akım pikleri üretiyor.	Bu kılavuzdaki AC gücü bölümüne bakın ve MCB tipi ve her şebeke devresinde izin verilen maksimum armatür sayısı için önerileri izleyin.

Tablo 9: Sorun giderme

Teknik Özellikler

Fiziksel

Uzunluk	245 mm (9.7 in.)
Genişlik	425 mm (16.8 in.)
Yükseklik	240 mm (9.5 in.)
Ağırlık	7.8 kg (17.2 lbs.)

Montaj aparatı dahil tüm veri

Dinamik Efektler

Strob	0.289 - 16.667 Hz, değişken flaş hızı, yoğunluğu ve süresi
Özel efektler	Blinder, ramp up/down, rastgele flaş, yıldırım, spikes, önceden programlanmış FX
Aura (ikincil LED dizisi aydınlatması) renk miksi	RGB

Kontrol ve Programlama

Kontrol sistemleri	DMX, RDM
DMX kanalları	3/4/14
Ayar ve adresleme	Arka aydınlatmalı siyah beyaz grafik ekranlı kontrol paneli
DMX uyumluluğu	USITT DMX512-A
RDM uyumluluğu	ANSI/ESTA E1.20 RDM
Alıcı-verici	RS-485
Ürün bilgisi güncelleme	USB bellek ya da Martin™ M-DMX arabirimi ile DMX aracılığıyla

Yapı

Renk	Siyah
Muhafaza	Çelik yüksek darbe termo plastik, alev geciktirici (UL 94 5VA)
Koruma değeri	P 20

Kurulum

Montaj noktaları	İki çift çeyrek tur sabitleyici noktası, ayarlanabilir aparat içinde M12 delikler
Yönlendirme	Tümü
Yanabilir malzemelere minimum mesafe	Armatürden 20 cm (8 in.)
Aydınlatılan yüzeylere minimum mesafe	Armatürden 1 m (3 ft. 4 in.)
Konum	Yalnızca iç mekan kullanımı, yapıya ya da yüzeye sabitlenmelidir

Bağlantılar

AC gücü	Neutrik PowerCON TRUE1 erkek soket
DMX veri girişi/çıkışı	5-pin kilitli XLR
Atomic Colors renk jeli kaydırıcı	4-pin kilitli XLR
Yazılım yükleme	USB 2.0

Elektrik

AC gücü	100-240 V~ nominal, 50/60 Hz
Güç kaynağı ünitesi	Otomatik aralıklı elektronik anahtar modu
Maksimum güç tüketimi	740 W
Güç tüketimi, sıfır ışık çıkışı	<25 W
Nominal akım tüketimi	3.9 - 8.4 A
Pik akım tüketimi	17.7 A
Tipik yarım döngü RMS ani akım	17.7 A

Tipik Güç ve Akım

100 V, 60 Hz	663 W, 6.8 A, PF 0.98
120 V, 60 Hz	655 W, 5.7 A, PF 0.96
208 V, 60 Hz	645 W, 3.5 A, PF 0.89
230 V, 50 Hz	642 W, 3.2 A, PF 0.88
240 V, 50 Hz	642 W, 3.1 A, PF 0.87

Ölçümler nominal voltajda, tüm LED'ler tam strob yoğunluğundayken yapılmıştır. +/- 10% sapmaya izin verin. Blinder efektini kullanırken bu rakamları aşan pik akımlarına izin verin. PF = güç faktörü.

Termal

Soğutma. Aktif havalandırma (sıcaklık regüleli, düşük gürültü, kullanıcı tarafından tanımlanabilir fan ayarları)
Maksimum ortam sıcaklığı (Ta maks.) ..... 40° C (104° F)
Minimum ortam sıcaklığı (Ta min.)..... 5° C (41° F)
Tipik toplam ısı dağılımı (hesaplanan, +/- 10%) .....2270 BTU/sa.

Onaylar



EU güvenliği.. EN 60598-2-17 (EN 60598-1), EN 62471, EN 62493
EU EMC.....EN 55015, EN 55032, EN 55103-2
US güvenliği ..... UL 1573
US EMC..... 47 CFR 15 Class A
Kanada güvenliği.....CSA E598-2-17 (CSA E60598-1)
Kanada EMC .....ICES-003 Class A
Avustralya/Yeni Zelanda..... RCM

Aksesuarlar

Atomic Colors jel kaydırıcı.....P/N 91611086

Güç kabloları
Güç giriş kablosu, 14 AWG, SJT, 1.5 mm2, H05VV-F, dişi PowerCON TRUE1 NAC3FX-W güç girişi konektörlü, 3 m (9.8 ft.).....P/N 11541513

Güç konektörleri
Kablo konektörü, güç girişi, dişi, PowerCON TRUE1 NAC3FX-W.....P/N 05323416

Kurulum donanımı.....
Küçük omega aparatı ve çeyrek tur sabitleyiciler.....P/N 91602001
Yarım bağlantı kelepçe.....P/N 91602005
G-kelepçe (yalnızca dikey askı kurulum).....P/N 91602003
Hızlı tetikli kelepçe (yalnızca dikey askı kurulum).....P/N 91602007
Güvenlik halatı, güvenli çalışma yükü 50 kg.....P/N 91604003

İlgili Öğeler

Martin M-DMX (ürün bilgisi yüklemeleri için USB-DMX Arabirim Kutusu)
M-PC 2U™, Martin M-DMX Arabirim Kutusu ve USB kablo dahil.....P/N 90737070
LightJockey™/M-PC™, Paketi Martin M-DMX dahil Arabirim Kutusu, USB kablosu ve Martin One-Key™ dongle.....P/N 90737060

Veri bağlantısı ayırıcı-amplifikatörler
Martin™ DMX 5.3 Ayırıcı .....P/N 90758140
Martin™ RDM 5.5 Ayırıcı.....P/N 90758150

Sipariş Bilgileri

Karton kutu içinde Atomic 3000™ LED .....P/N 90425000

Teknik özellikler önceden bildirilmeksizin değiştirilebilir. En son ürün teknik özellikleri için bkz. www.martin.com

RISK GROUP 3

WARNING Possibly hazardous optical radiation emitted from this product.
Do not look at operating lamp.
Eye injury may result.

GROUPE DE RISQUE 3

Avertissement Produit à émission de radiations visibles potentiellement dangereuses.
Ne pas regarder le faisceau en fonctionnement.
Risque de lésions oculaires.

Foto Biyolojik Güvenlik Uyarısı

Solda gösterilen etiketler bu ürün üzerinde gösterilmiştir. Bir etiketin okunması zorlaşır yada imkansız hale gelirse, yeni etiket üretmek için soldaki çizim kullanılarak değiştirilmelidir.

FCC Uyumluluğu

Bu cihaz FCC Kuralları, Bölüm 15, Başlık 47'ye uyumludur. Kullanım, aşağıdaki iki koşula tabidir: 1) Bu cihaz zararlı parazite neden olmayabilir ve (2) bu cihaz istenmeyen çalışmaya neden olabilecek enterferans da dahil herhangi bir enterferansı almalıdır.

Kanada Enterferansa Neden Olan Ekipman Yönetmelikleri - Règlement sur le Matériel Brouilleur du Canada

Bu Class A dijital cihaz Kanada Enterferansa Neden Olan Ekipman Yönetmeliklerinin tüm gereksinimlerini karşılar.
Cet appareil numérique de la classe A respecte toutes les exigences du Règlement sur le Matériel Brouilleur du Canada.



Bu ürünün atılması

Martin™ ürünleri, geçerli olan yerlerde WEEE'ye (Atık Elektrikli ve Elektronik Ekipman) ilişkin Avrupa Parlamentosu ve Avrupa Birliği Konseyi Direktifi 2012/19/EC'ye uyumlu olarak gönderilir.

Çevre korumasına yardım edin! Bu ürünün kullanım ömrü tamamlandığında geri dönüştürüldüğünden emin olun. Martin ürünlerinin imhasına ilişkin yerel ayarlamaların ayrıntılarını tedarikçinizden alabilirsiniz.

Boyutlar

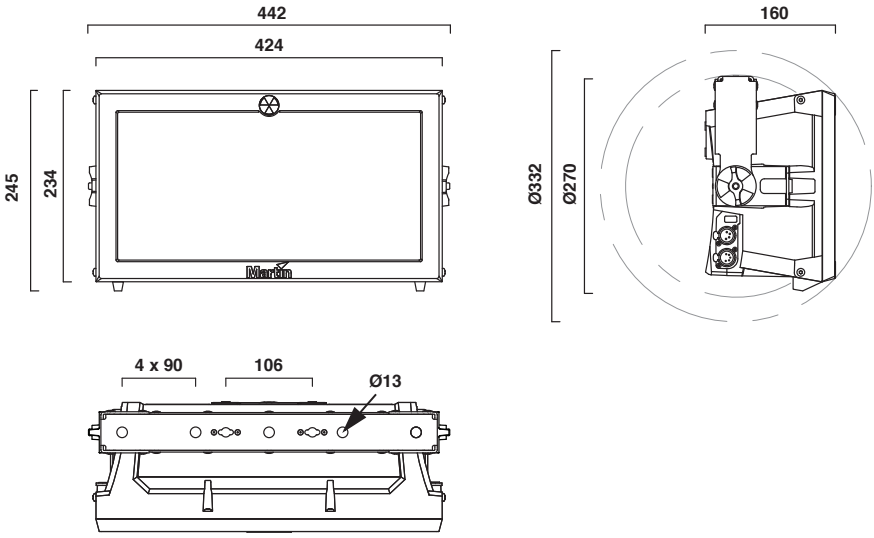

ertekin
elektronik tic. ve san. a.ş.

GARANTİ BELGESİ



Garanti Kartı Bilgisi

İthalatçı Firmanın	
Ünvanı	**Ertekin Elektronik Tic. ve San. A.Ş.**
Adresi	**Kağıthane Ofispark, Merkez Mah. Bağlar Cad. No:14D/12 Kağıthane / İstanbul**
Telefonu	**0212 312 24 24**
Faks	**0212 249 35 12**
e-posta	**servis@ertekin.com.tr**
Yetkilinin İmzası	
Firmanın Kaşesi	ERTEKİN ELEKTRONİK TİC.ve SAN. A.Ş.

Satıcı Firmanın	
Ünvanı	
Adresi	
Telefonu	
Faks	
e-posta	
Fatura Tarih ve Sayısı	
Teslim Tarihi ve Yeri	
Yetkilinin İmzası	
Firmanın Kaşesi	

Ürün Bilgileri	
Cinsi	**Aydınlatma Armatürü**
Markası	**Martin**
Modeli	**Atomic 3000 LED**
Bandrol ve Seri No	
Garanti Süresi	**2 (İki) Yıl**
Azami Tamir Süresi	**20 (Yirmi) İş Günü**

CE

Garanti Şartları

1) Garanti süresi, malın teslim tarihinden itibaren başlar ve iki yıldır.

2) Malın bütün parçaları dahil olmak üzere tamamı garanti kapsamındadır.

3) Malın ayıplı olduğunun anlaşılması durumunda tüketici, 6502 sayılı Tüketicinin Korunması Hakkında Kanun'un 11. maddesinde yer alan;

a– *Sözleşmeden dönme,*
b– *Satış bedelinden indirim isteme,*
c– *Ücretsiz onarılmasını isteme,*
ç– *Satılanın ayıpsız bir misli ile değiştirilmesini isteme*

haklarından birini kullanabilir.

4) Tüketicinin bu haklardan ücretsiz onarım hakkını seçmesi durumunda satıcı; işçilik masrafı, değiştirilen parça bedeli ya da başka herhangi bir ad altında hiçbir ücret talep etmeksizin malın onarımını yapmak veya yaptırmakla yükümlüdür. Tüketici ücretsiz onarım hakkını üretici veya ithalatçıya karşı da kullanabilir. Satıcı, üretici ve ithalatçı tüketicinin bu hakkını kullanmasından müteselsilen sorumludur.

5) Tüketicinin, ücretsiz onarım hakkını kullanması halinde malın;

- *Garanti süresi içinde tekrar arızalanması,*
- *Tamiri için gereken azami sürenin aşılması,*
- *Tamirinin mümkün olmadığının, yetkili servis istasyonu, satıcı, üretici veya ithalatçı tarafından bir raporla belirlenmesi durumlarında;*

tüketici malın bedel iadesini, ayıp oranında bedel indirimini veya imkân varsa malın ayıpsız misli ile değiştirilmesini satıcıdan talep edebilir. Satıcı, tüketicinin talebini reddedemez. Bu talebin yerine getirilmemesi durumunda satıcı, üretici ve ithalatçı müteselsilen sorumludur.

6) Malın tamir süresi 20 iş gününü geçemez. Bu süre, garanti süresi içerisinde mala ilişkin arızanın yetkili servis istasyonuna veya satıcıya bildirimi tarihinde, garanti süresi dışında ise malın yetkili servis istasyonuna teslim tarihinden itibaren başlar. Malın arızasının 10 iş günü içerisinde giderilememesi halinde, üretici veya ithalatçı; malın tamiri tamamlanıncaya kadar, benzer özelliklere sahip başka bir malı tüketicinin kullanımına tahsis etmek zorundadır. Malın garanti süresi içerisinde arızalanması durumunda, tamirde geçen süre garanti süresine eklenir.

7) Malın kullanma kılavuzunda yer alan hususlara aykırı kullanılmasından kaynaklanan arızalar garanti kapsamı dışındadır.

8) Tüketici, garantiden doğan haklarının kullanılması ile ilgili olarak çıkabilecek uyuşmazlıklarda yerleşim yerinin bulunduğu veya tüketici işleminin yapıldığı yerdeki Tüketici Hakem Heyetine veya Tüketici Mahkemesi'ne başvurabilir.

9) Satıcı tarafından bu Garanti Belgesi'nin verilmemesi durumunda, tüketici Gümrük ve Ticaret Bakanlığı Tüketicinin Korunması ve Piyasa Gözetimi Genel Müdürlüğü'ne başvurabilir.

Manufacturer Company / Üretici Firma

Martin Professional ApS.
Olof Palmes Allé 18 • 8200 Aarhus N • Denmark
Tel: +45 8740 0000 • Fax +45 8740 0010
www.martin.com

Importer Company / İthalatçı Firma

Ertekin Elektronik Sanayi ve Ticaret Anonim Şirketi
Kağıthane Ofispark, Merkez Mah. Bağlar Cad. No:14D/12 Kağıthane / İstanbul
Tel: +90 (212) 312 2424 | Faks: +90 (212) 249 35 12
www.ertekin.com.tr



Teknik Servis İletişim Bilgileri
Lütfen ürününüzü servise göndermeden önce iletişime geçiniz.
DTL Elektronik / Merkez Teknik
0212 2938688 - 0212 2938689
cemal.basar@dtlservis.com | www.dtlservis.com

www.ertekin.com.tr

CE

@ertekinturkey