Soundweb™ London

BLU-800/BLU-805/BLU-806/BLU-806DA/BLU-320/ BLU-325/BLU-326/BLU-326DA/BLU-160/BLU-120

Sinyal İşlemci

KULLANIM KILAVUZU

ÖNEMLİ GÜVENLİK TALİMATLARI

CAUTION

RISK OF ELECTRIC SHOCK
DO NOT OPEN

ATTENTION: RISQUE DE CHOC ELECTRIQUE - NE PAS OUVRIR

WARNING: TO REDUCE THE RISK OF FIRE OR ELECTRIC SHOCK DO NOT EXPOSE THIS EQUIPMENT TO RAIN OR MOISTURE

ATTENTION: POUR RÉDUIRE LE RISQUE D'INCENDIE OU D'ÉLECTROCUTION N'EXPOSEZ PAS CET APPAREIL À LA PLUIE OU L'HUMIDITÉ

Yukarıda gösterilen semboller, elektrikli ürünlerle ilgili olası tehlikeler konusunda uyarıda bulunan uluslararası kabul görmüş sembollerdir. Eşkenar üçgen içindeki ok uçlu şimşek, cihazın içinde tehlikeli voltajlar bulunduğu anlamına gelir. Eşkenar üçgen içindeki ünlem işareti, kullanıcının kullanım kılavuzuna başvurması gerektiğini belirtir.

Bu semboller, cihazın içinde kullanıcı tarafından bakımı yapılabilecek hiçbir parça olmadığı konusunda uyarır. Cihazı açmayın. Cihazı kendiniz tamir etmeye çalışmayın. Tüm tamir işlemlerini yetkili personele yaptırın. Şasiyi herhangi bir nedenle açmak, üreticinin garantisini geçersiz kılacaktır. Cihazı ıslatmayın. Cihaza sıvı dökülürse, derhal kapatın ve tamir için bir bayiye götürün. Hasarı önlemek için fırtınalar sırasında cihazın bağlantısını kesin.

Aşağıdakiler düşük irtifada kullanıma yöneliktir; bu ürünü 2000 m'nin üzerinde kullanmayın.	≤2000m

Bu ürünü elden çıkarmak istiyorsanız, genel evsel atıklarla karıştırmayın. Uygun işlem, geri kazanım ve geri dönüşümü gerektiren mevzuata uygun olarak kullanılmış elektronik ürünler için ayrı bir toplama sistemi vardır.

AB'nin 25 üye ülkesindeki, İsviçre ve Norveç'teki özel haneler, kullanılmış elektronik ürünlerini belirlenmiş toplama tesislerine veya bir perakendeciye (benzer yeni bir tane satın alırsanız) ücretsiz olarak iade edebilirler.
Yukarıda belirtilmeyen ülkeler için, doğru bir elden çıkarma yöntemi için yerel yetkililerinizle iletişime geçin.
Bunu yaparak, elden çıkarılan ürününüzün gerekli işleme, geri kazanıma ve geri dönüşüme tabi tutulmasını sağlayacak ve böylece çevre ve insan sağlığı üzerinde olası olumsuz etkileri önleyeceksiniz.

KORUNMANIZ İÇİN UYARI AŞAĞIDAKİLERİ OKUYUN:

BU TALİMATLARI OKUYUN.

BU TALİMATLARI SAKLAYIN.

TÜM UYARILARI DİKKATE ALIN.

TÜM TALİMATLARI UYGULAYIN.

BU CİHAZI SU YAKININDA KULLANMAYIN.

SADECE KURU BİR BEZLE TEMİZLEYİN.

SADECE İÇ MEKAN KULLANIMI İÇİNDİR.

HAVALANDIRMA AÇIKLIKLARINDAN HİÇBİRİNİ KAPA™AYIN. ÜRETİCİNİN TALİMATLARINA UYGUN OLARAK KURUN.

RADYATÖR, ISI™A KAYIT CİHAZI, SOBA VEYA ISI ÜRETEN DİĞER CİHAZLAR (AMPLİFİKATÖRLER DAHİL) GİBİ HERHANGİ BİR ISI KAYNAĞININ YAKININA KURMAYIN.

SADECE ÜRETİCİ TARAFINDAN Belirlenen EKLERİ/AKSESUARLARI KULLANIN. YILDIRIMLI FIRTINALAR SIRASINDA VEYA UZUN SÜRE KULLANILMAYACAĞI ZAMAN BU CİHAZIN FİŞİNİ ÇEKİN.

Polarize veya topraklama tipi fişin güvenlik amacını bozmayın. Polarize fişin biri diğerinden daha geniş olan iki bıçağı vardır. Topraklama tipi fişin iki bıçağı ve üçüncü bir topraklama ucu vardır. Geniş bıçak veya üçüncü uç güvenliğiniz için sağlanmıştır. Verilen fiş prizinize uymuyorsa, eski prizin değiştirilmesi için bir elektrikçiye danışın.

Güç kablosunun özellikle fişlerde, priz yuvalarında ve cihazdan çıktıkları noktada üzerine basılmasını veya sıkışmasını önleyin.

Sadece üretici tarafından belirlenen veya cihazla birlikte satılan taşıma arabası, tripod aparatı veya masa ile kullanın. Taşıma arabası kullanıldığında, devrilme nedeniyle yaralanmayı önlemek için taşıma arabası / cihaz kombinasyonunu hareket ettirirken dikkatli olun.



Tüm servis işlemlerini yetkili servis personeline yaptırın. Cihaz herhangi bir şekilde hasar gördüğünde, örneğin güç kaynağı kablosu veya fişi hasar gördüğünde, cihaza sıvı döküldüğünde veya nesneler düştüğünde, cihaz yağmura veya neme maruz kaldığında, normal çalışmadığında veya düşürüldüğünde servis gereklidir.

GÜÇ AÇMA/KAPA™A ANAHTARI: Bu ekipmanda kullanılan Güç anahtarı şebeke bağlantısını KESMEZ.

ŞEBEKE KESİNTİSİ: Fiş kolayca çalışır durumda kalmalıdır. Raf montajı veya fişin erişilemediği kurulumlar için, her kutupta en az 3 mm temas ayrımı olan çok kutuplu bir şebeke anahtarı rafın veya binanın elektrik tesisatına dahil edilmelidir.

240V güç kaynağına bağlıysa, bu güç kaynağı için uygun bir CSA/UL sertifikalı güç kablosu kullanılmalıdır.

Bu ekipman yalnızca raf montajı kullanımı için tasarlanmıştır.

ÖNEMLİ GÜVENLİK TALİMATLARI

ELEKTROMANYETİK UYUMLULUK

Bu cihaz, FCC Kuralları'nın 15. bölümüne ve **Uygunluk Beyanı**'nda belirlenen Ürün Özellikleri'ne uygundur. Çalıştırma aşağıdaki iki koşula tabidir:

- bu cihaz zararlı enterferansa neden olamaz ve
- bu cihaz, istenmeyen çalışmaya neden olabilecek enterferans de dahil olmak üzere alınan her türlü enterferansı kabul etmelidir.

Bu cihazın önemli elektromanyetik alanlar içinde çalıştırılmasından kaçınılmalıdır.

- yalnızca korumalı ara bağlantı kabloları kullanın.

GÜVENLİK TALİMATLARI

MÜŞTERİLER İÇİN UYARI: CİHAZINIZ BİR GÜÇ KABLOSU İLE DONATILMIŞSA.

UYARI: BU CİHAZ, KORUYUCU TOPRAKLAMA BAĞLANTISI OLAN BİR ELEKTRİK PRİZİNE BAĞLANMALIDIR.

ŞEBEKE KABLOSUNDAKİ TELLAR AŞAĞIDAKİ KODLARA UYGUN OLARAK RENKLENDİRİLMİŞTİR:

YEŞİL VE SARI - TOPRAK **MAVİ - NÖTR** **KAHVERENGİ - CANLI**

BU CİHAZIN ŞEBEKE KABLOSUNDAKİ TELLERİN RENKLERİ, FİŞİNİZDEKİ TERMİNALLERİ TANIMLAYAN RENKLİ İŞARETLERLE UYUŞMAYABİLECEĞİNDEN, AŞAĞIDAKİ GİBİ DEVAM EDİN:

- YEŞİL VE SARI RENKLİ TEL, E HARFİYLE İŞARETLENMİŞ, TOPRAK SİMGELİ, YEŞİL RENKLİ VEYA YEŞİL VE SARI RENKLİ, FİŞTEKİ TERMİNALE BAĞLANMALIDIR.
- MAVİ RENKLİ TEL, N İŞARETLİ VEYA SİYAH RENKLİ TERMİNALE BAĞLANMALIDIR.
- KAHVERENGİ RENKLİ ÇEKİRDEK, L İŞARETİYLE İŞARETLENEN TERMİNAL VEYA KIRMIZI TERMİNAL'E BAĞLANMALIDIR.

BU EKİPMAN, MONTAJ SIRASINDAKİ ELVERİŞLİ GÜÇ KAYNAĞINA BAĞLI OLARAK FARKLI BİR HAT KABLOSU, BAĞLANTI FİŞİ VEYA HER İKİSİNİN KULLANIMINI GEREKTİREBİLİR. BAĞLANTI FİŞİNİN DEĞİŞTİRİLMESİ GEREKİRSE, AŞAĞIDAKİ TABLOYA BAŞVURMASI GEREKEN NİTELİKLİ SERVİS PERSONELİNE BAŞVURUN. YEŞİL/SARI TEL, CİHAZIN ŞASİSİNE DOĞRUDAN BAĞLANMALIDIR.

KONDÜKTÖR		KABLO RENGİ	
		Normal	Alt
L	CANLI	KAHVE RENGİ	SİYAH
N	NÖTR	MAVİ	BEYAZ
E	TOPRAK	YEŞİL/SARI	YEŞİL

UYARI: TOPRAK YOK OLURSA, CİHAZDA VEYA BAĞLI OLDUĞU SİSTEMDE BELİRLİ HATA DURUMLARI ŞASİ VE TOPRAKLAMA ARASINDA TAM HAT VOLTAJI İLE SONUÇLANABİLİR. ŞASİ VE TOPRAKLAMA AYNI ANDA TEMAS EDİLİRSE CİDDİ YARALANMA VEYA ÖLÜMLE SONUÇLANABİLİR.

UYGUNLUK BEYANI

Üreticinin Adı: BSS Audio
Üreticinin Adresi: 10653 S. River Front Parkway, Suite 300 South Jordan, Utah 84095, USA

Ürünün şunları beyan ettiğini belirtir:

Ürün adı: BLU 120, BLU 160, BLU 320, BLU 325, BLU 326, BLU 800, BLU 805 and BLU 806
Not: Ürün adı EU, M veya V harflerinin birleşimiyle eklenebilir.

Ürün seçeneği: Çeşitli G/Ç Kartları

Aşağıdaki Ürün Teknik Özelliklerine uygundur:

Güvenlik: IEC 60065 -01+Amd 1 & 2

EMC: EN 55022:2010
EN 55024:2010
FCC Part 15

Ek bilgi:

Ürün, aşağıdakilerin gerekliliklerine uygundur:
EMC Yönergesi 2014/30/EU
RoHS Yönergesi 2011/65/EU
WEEE Yönergesi 2012/19/EU
WEEE Directive 2012/19/EU

2005/32/EC Direktifi ve 17 Aralık 2008 tarihli 1275/2008 sayılı EC Yönetmeliği uyarınca, bu ürün Profesyonel Ses Ekipmanı olarak tasarlanmış, üretilmiş ve sınıflandırılmıştır ve bu nedenle bu Direktiften muaftır.

C. Rex Reed
Yönetmen, Mühendis
Sinyal İşlemci
10653 S. River Front Parkway, Suite 300
South Jordan, Utah 84095, USA
Tarih: 15 Ağustos 2016

Avrupa İrtibat:

Harman International
Salisbury House
London Wall
EC2M 5QQ
+44 207 562 9450

veya

Harman Professional Inc.
10653 S. River Front Parkway, Suite 300
South Jordan, Utah 84095, USA
Ph: (801) 566-8800
Fax: (801) 568-7583
Düşük Voltaj Yönergesi 2014/35/EU

UYGUNLUK BEYANI

Üreticinin Adı: BSS Audio
Üreticinin Adresi: 10653 S. River Front Parkway, Suite 300 South Jordan, Utah 84095, USA

Ürünün şunları beyan ettiğini belirtir:

Ürün adı: BLU 326 (DA) ve 806 (DA)
Not: Ürün adı EU, M veya V harflerinin birleşimiyle eklenebilir.

Ürün seçeneği: Çeşitli G/Ç Kartları

Aşağıdaki Ürün Teknik Özelliklerine uygundur:

Güvenlik: IEC 60065 -01+Amd 1 & 2

EMC: EN 55022:2010
EN 55024:2010
FCC Part 15

Ek bilgi:

Ürün, aşağıdakilerin gerekliliklerine uygundur:
Düşük Voltaj Yönergesi 2014/35/EU
EMC Yönergesi 2014/30/EU
RoHS Yönergesi 2011/65/EU
WEEE Yönergesi 2012/19/EU

2005/32/EC Direktifi ve 17 Aralık 2008 tarihli 1275/2008 sayılı EC Yönetmeliği uyarınca, bu ürün Profesyonel Ses Ekipmanı olarak tasarlanmış, üretilmiş ve sınıflandırılmıştır ve bu nedenle bu Direktiften muaftır.

C. Rex Reed
Yönetmen, Mühendis
Sinyal İşlemci
10653 S. River Front Parkway, Suite 300
South Jordan, Utah 84095, USA
Tarih: 15 Ağustos 2016

Avrupa İrtibat:

Harman International
Salisbury House
London Wall
EC2M 5QQ
+44 207 562 9450

veya

Harman Professional Inc.
10653 S. River Front Parkway, Suite 300
South Jordan, Utah 84095, USA
Ph: (801) 566-8800
Fax: (801) 568-7583

İçindekiler

Ürün Kaydı/Garanti 1

Mekanik Kurulum 1

Ön Panel 2

Giriş Kartı İzleme 2
Clip 2
Signal 2
Sync/48V 2
Conductor [BLU-800/BLU-320/BLU160/BLU-120] 2
Master [BLU-805/BLU-806 (DA)/BLU-325/BLU-326 (DA)] 2
Network Link 2
Data Activity 2
LCD Ekran 2
LOCATE 2
Contrast (Hold) 2

Arka Panel 3

AC Şebeke 3
CobraNet™ Konektörleri – Birincil/İkincil [BLU-800/BLU-320] 3
AVB [BLU-805/BLU-325] 3
Dante™/AES67 [BLU-806 (DA)/BLU-326 (DA)] 3
BLU Link 3
Locate Anahtarı 4
RS232 4
Ethernet 4
Word Clock 4
[Buddy Link veya 48k] [BLU-800/BLU-805/BLU-806 (DA)/BLU-320/BLU-325/BLU-326 (DA)] 4

Ses Kablosu Bağlantısı 4

Ses Giriş ve Çıkış Kablolama Kuralları 4

Giriş/Çıkış Kart Konumları A, B, C ve D 5

Kontrol Girişleri 5

2 Tel Modu 5
3 Tel Modu 5

Logic Çıkışları 6

Opto Çıkışı 6

Teknik Özellikler 7

Ürün Kaydı/Garanti

Ürününüzü kaydetmek için http://bssaudio.com/en-US/support/warranty_registration adresini ziyaret edin.
Garanti bilgisi için http://bssaudio.com/en-US/support/warranty_policy adresini ziyaret edin.

Mekanik Kurulum

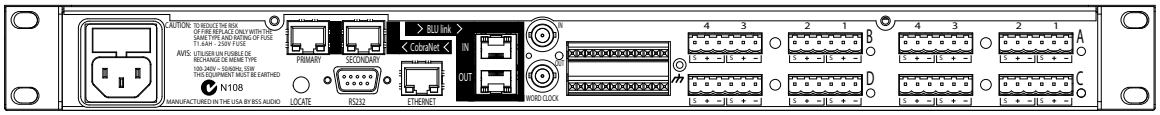

Cihaz, taşıma ve turne sırasında aşırı titreşime maruz kalacaksa, ön montaj flanşındaki stresi azaltabilmek için cihaz arka ve/veya yanlardan desteklenmelidir. Gerekli destek genellikle raf tepsisi olarak hazır olarak satın alınabilir veya BLU-800/805/806 (DA)/320/325/326 (DA)/160/120 cihazı diğer cihazlar arasına monte edilebilir. Yetersiz desteğin neden olduğu hasarlar garanti kapsamında değildir. Ön panel kaplamasındaki kozmetik hasarı önlemek için, raf montaj cıvatalarının altında koruyucu plastik bardak kullanın.

Ön Panel

Giriş Kartı İzleme

Her kanalda şunları gösteren 3 LED göstergesi vardır:



- **Clip**
  Yanıyor -Takılan Giriş veya Çıkış kartının her kanalı için analog etki alanındaki kırpmayı gösterir. LED +18.5dB'de yanar.

- **Signal**
  Yanıyor - Signal LED'i, takılan Giriş veya Çıkış kartının her kanalı için sinyal -20dB eşiğine ulaştığında veya bu eşik aşıldığında yanar.

- **Sync/48V**
  Yanıyor - İlgili kanal veya takılan giriş kartında +48V fantom gücün etkinleştirildiğini göstermek için yanar. Ayrıca dijital Giriş/Çıkış kartı için senkronizasyon durumunu gösterir.

Conductor [BLU-800/BLU-320/BLU160/BLU-120]
Master [BLU-805/BLU-806 (DA)/BLU-325/BLU-326 (DA)]



Bir CobraNet™ sisteminin ana saat cihazı Conductor olarak adlandırılır - sistemdeki CM-1 modülleri, Conductor atış paketini hangi cihazın ileteceğini otomatik olarak kararlaştırır. LED, hangi aygıtın Conductor olarak hareket ettiğini belirtmek için yanar. Bir AVB veya Dante™ sisteminin ana saat aygıtı, ana saat fonksiyonunu sağlayan cihazın ön panelinde bir Master LED ile gösterilir.

Network Link



Network Link, Cat 5 Ethernet kablolarının bağlı olduğunu gösterir. Kablo bağlı değilse, LED yanmaz; bir kontrol veya CobraNet™/AVB/ Dante™ kablosu takılıysa LED yanıp söner ve her iki kablo da bağlıysa yanık kalır.

Data Activity

Data Activity LED'i, cihazın ağda veya seri veya kontrol portları üzerinden başka bir kontrol cihazıyla iletişim kurduğunu belirtmek için yanıp söner.

LCD Ekran

Üst satır, cihaz adını ve çalıştırma durumunu gösterir. Alt satırda Zaman, IP Adresi, Alt Ağ Maskesi ve dahili yazılım sürümü ile Model numarası gösterir. Ayrıca cihazın MAC Adresi, Locate anahtarını basılı tutarken cihaz çalıştırılarak görüntülenebilir.

LOCATE

Cihazın önündeki Locate anahtarına basıldığında arkadaki Locate anahtarının ışığı yanar ve cihazı London Architect yazılımında tanımlar. Benzer şekilde, cihaz London Architect'in içinden veya arkadaki Locate anahtarından seçilirse de anahtar yanar.

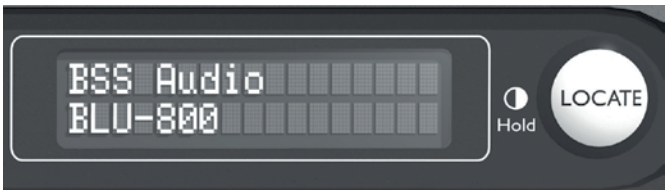

Contrast (Hold)

Locate anahtarını basılı tuttuğunuzda LCD ekranın kontrast aralığında geçiş yapabilirsiniz.

Arka Panel

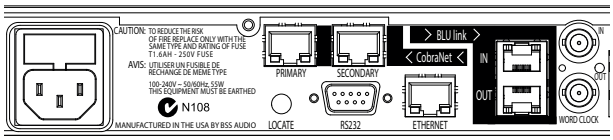

Yukarıda BLU-800 görülüyor. BLU-320'de de yerleşim aynıdır. BLU-160 ve BLU-120'nin CobraNet™ veya WORD CLOCK BNC konektörleri yoktur, yerleşimleri BLU-800 ve BLU-320 ile aynıdır.

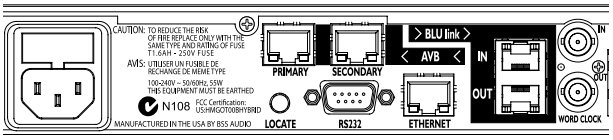

Yukarıda BLU-805 görülüyor. BLU-325'de de yerleşim aynıdır.

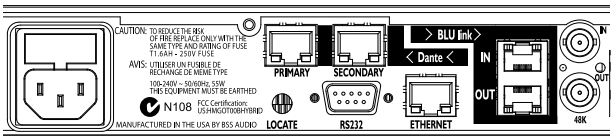

Yukarıda BLU-806 (DA) görülüyor. BLU-326'da (DA) da yerleşim aynıdır.

AC Şebeke

Evrensel anahtarlı mod güç kaynağı için AC Şebeke girişi, 100V - 240V, 50/60Hz AC giriş gerilimleriyle uyumludur.

CobraNet™ Konektörleri – Birincil/İkincil [BLU-800/BLU-320]

CobraNet™, CobraNet™ özellikli Soundweb London cihazlarının diğer CobraNet™ özellikli cihazlara 32 kanala kadar ses gönderip almasını (aynı anda) sağlayan lisanslı bir teknolojidir. Soundweb™ London sistemindeki CobraNet™ uyumlu cihazlar Peak Audio CobraNet™ CM-1 modülü ile donatılmıştır. Bu modül Birincil ve İkincil CobraNet™ portları sunar. Normal çalışma sırasında, yalnızca Birincil port ağa veri aktarır ve alır. Birincil portta arıza veya bağlantıda hata olursa, CM-1 modülü veri almak ve iletmek için otomatik olarak İkincil porta geçiş yapar.

AVB [BLU-805/BLU-325]

Ethernet AVB veya Ses/Görüntü Köprüleme, standart Ethernet bağlantısı üzerinden yüksek kaliteli akış ses ve görüntü iletimini sağlayan bir dizi IEEE standardı için ortak bir addır. BLU-805 ve BLU-325 cihazları AVB modülü ile donatılmıştır. Modül, Soundweb London cihazlarının AVB özellikli diğer cihazlara 64 kanala kadar ses göndermesine ve (aynı anda) almasına olanak tanır.

Modülde, Birincil ve İkincil AVB portu bulunur. Normal çalışma sırasında, yalnızca Birincil port ağa veri aktarır ve alır. Birincil portta arıza veya bağlantıda hata olursa, AVB modülü veri almak ve iletmek için otomatik olarak İkincil porta geçiş yapar. NOT: İkincil port şu anda etkin değildir. HiQnet London Architect'in gelecekteki sürümünde etkinleştirilecektir. Fiziksel AVB bağlantıları Cat 5e kabloları ve AVB uyumlu ağ anahtarı kullanılarak yapılmalıdır. Uyumlu Ethernet Anahtarları için 'Teknik Özellikler' bölümüne bakın. AVB portlarını AVB'yi desteklemeyen herhangi bir anahtara bağlamayın! Yalnızca iki AVB cihazını birbirine bağlarken, cihazlar arasında doğrudan bağlantı bir cihazın Birincil portundan diğerinin Birincil portuna yapılabilir.

Dante™/AES67 [BLU-806 (DA)/BLU-326 (DA)]

Dante, Audinate® şirketinin lisanslı teknolojisidir. 100Mb ve/veya Gigabit Ethernet üzerinden standart İnternet Protokolleri kullanır ve profesyonel kalitede, düşük gecikmeli ses taşıma yeteneğine sahiptir. Dante™ ekonomik hazır bilgisayar ağ donanımı ile çalışır ve özel ağ altyapısı gerektirmez; Ethernet anahtarları, sıradan veri trafiğinin yanı sıra Dante™ dijital medya akışlarını da iletir. BLU-806 (DA) ve BLU-326 (DA) cihazları Dante™ modülü ile donatılmıştır. Modül, Soundweb London cihazlarının 48 kHz 'de (96 kHz'de 32X32'ye kadar) 64X64'e kadar ses kanalını Dante™ özellikli diğer cihazlara göndermesini ve almasını sağlar. Modülde, Birincil ve İkincil Dante™ portu bulunur.

İkincil port, Dante Controller yazılımı kullanılarak Anahtarlı veya Yedek çalışma için yapılandırılabilir. Bir cihaz Yedek çalışma için ayarlandığında, cihaz Dante ses trafiğini hem Birincil hem de İkincil Ethernet portlarına kopyalar. Bir cihaz Anahtarlı işlem için ayarlandığında, İkincil Ethernet portu standart anahtar portu olarak işlem yapar ve cihaz üzerinden papatya zincirine izin verir. Fiziksel Dante™ bağlantıları Gigabit ağı kullanırken Cat 5e veya Cat 6 kabloları ile yapılmalıdır (Cat 5 tamamen 100Mbps ağlar için kullanılabilir). AES67 ses iletimi BLU-806DA ve BLU-326DA üzerindeki Dante portlarından sağlanır. AES67 48kHz'de iletilmelidir.

BLU Link

Soundweb London dijital ses veri yolu (gayri resmi olarak "BLU Link" olarak bilinir), 48K örnekleme hızında 256 ses kanalı veya 96K örnekleme hızında 128 ses kanalı içeren noktadan noktaya dijital ses veri yoludur. Fiziksel bağlantı, bir cihazın OUT portundan başka bir cihazın IN portuna Cat 5e kablosuyla yapılır. Cihazlar, bir sonraki cihazın IN portuna bağlı bir cihazın OUT portu ile devam eden papatya zinciri şeklinde bağlanır. Son cihazın OUT portu zincirdeki ilk cihazın IN portuna bağlanarak döngü tamamlanır ve yedekleme yapılabilir.

BLU Link portlarını bir Hub'a, ağ anahtarına veya yönlendiriciye BAĞLAMAYIN. BLU Link halkası/zincirine bağlı tüm cihazlar aynı ses örnekleme hızında yapılandırılmalıdır.

Locate
Cihazın arka panelindeki Locate anahtarına basıldığında, ön paneldeki Locate anahtarının ışığı yanar ve London Architect yazılımında cihazı tanımlar. Benzer şekilde, cihaz London Architect yazılımında bulunuyorsa veya ön paneldeki Locate anahtarına basılırsa anahtar yanar.

RS232
Bu seri port, üçüncü taraf kontrol ekipmanının Soundweb London sistemini kontrol etmesini ve izlemesini sağlar. Soundweb London ayrıca seri portu üzerinden özel seri dizeleri (Ondalık, Onaltılı veya ASCII formatında) gönderebilir. Böylece, Soundweb London bir seri portu ve genel olarak kullanılabilir bir protokol kılavuzu olan hemen hemen her cihazı denetleyebilir.

Ethernet
Özel sistem kontrol ağı için ana bağlantı. Ethernet portu BLU-8v2'ler, BLU-10'lar, HiQnet London Architect, iOS cihazları ve üçüncü parti kontrol cihazlarının Soundweb London sistemini kontrol etmesini ve izlemesini sağlar. Ethernet portu ayrıca Soundweb London sisteminin HiQnet London Architect yazılımına tasarım dosyaları göndermesini ve almasını sağlar. Soundweb London, Ethernet portu üzerinden özel Ethernet iletileri (UDP veya TCP; Ondalık, Onaltılı veya ASCII formatında) gönderebilir. Böylece, Soundweb London Ethernet portu ve genel olarak kullanılabilen bir protokol kılavuzu olan hemen hemen her cihazı denetleyebilir.

Word Clock
[Buddy Link veya 48k] [BLU-800/BLU-805/BLU-806 (DA)/BLU-320/BLU-325/BLU-326 (DA)]
CobraNet™ donanımlı Soundweb London cihazlarında, bu BNC konektörleri benzer şekilde yapılandırılmış iki Soundweb London cihazının birbirine bağlanmasına ve yedek bir çift olarak çalışmasına olanak tanır. Bu şekilde kullanıldığında BNC OUT portunda 48kHz sistem saati oluşturulur. 'Box B' 48kHz sistem saatini 'Box A'dan almayı durdurursa, 'Box A'nın güç arızası nedeniyle,'Box B' devreye girer ve CobraNet™ ağı üzerinden ses almaya ve iletmeye başlar.

Bu konektörler, BLU Link veya Dante™ kullanırken harici saatler ile entegrasyonu kolaylaştırarak Soundweb London cihazlarının post prodüksiyon, tiyatro ve yayıncılık uygulamalarında ortak bir gereksinim olan 'ev saati' ile senkronize etmesine olanak tanır. Soundweb London dahili DSP işlem saatini ev saatine senkronize ederek, dijital sinyallerde Örnekleme hızı Dönüşümü'nü kullanmak zorunda kalmazsınız ve üstün ses kalitesi elde edersiniz. Desteklenen senkronizasyon frekansları 48 kHz, 48 kHz "pull-down" (47.952 kHz), 96 kHz ve 96 kHz "pull-down"'dır (95.904 kHz). Daha fazla bilgi için London Architect yardım dosyasına başvurun. Soundweb London cihazının çalıştığı örnekleme hızı WORD CLOCK OUT'ta mevcuttur.

NOT: BNC WORD CLOCK konektörleri AVB kullanırken işlevsizdir.

Ses Kablosu Bağlantısı
Tüm ses ve kontrol bağlantıları Klippon takılabilir terminal blok konektörleri (BL, Phoenix veya Combicon olarak da bilinir) ile yapılır. Bu bağlantıları yapmak için 6 yönlü dişi Klippon konektörleri (parça numarası: 32-1226) bu cihaz ile birlikte veriliyor.

Ses Giriş ve Çıkış Kablolama Kuralları
Soundweb ürünleri, toprak döngüsü sorunlarını ortadan kaldırmak için 'hedeften geriye' kablo koruması sağlar. Bu, bir girişteki koruma (S) bağlantısının topraklandığı, bir çıkıştaki koruma bağlantısının ise serbest olduğu anlamına gelir (EMC uyumluluğu için bir dahili ağ üzerinden bağlansa da).

Dengeli Kablolama - Dengeli kablolama (2 çekirdek artı koruma) kuralı aşağıda gösterilmektedir:

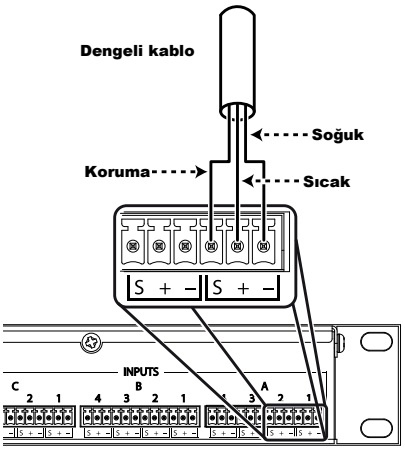

Dengesiz Kablolama - Girişlere dengesiz kablolama (1 çekirdek artı koruma) kuralı aşağıda gösterilmektedir:

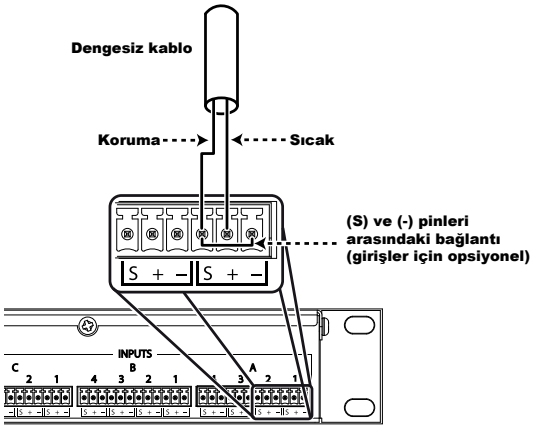

Giriş/Çıkış Kart Konumları A, B, C ve D

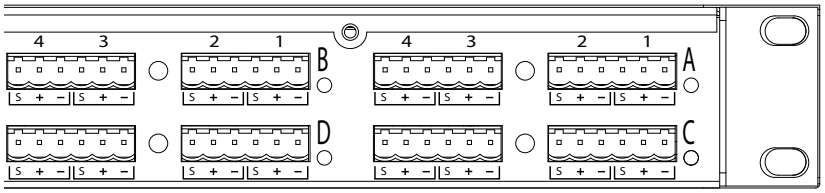

Bu konektörler, Soundweb London cihazındaki dört kart yuvasına takılan bir Giriş/Çıkış kartı için dengeli bağlantılar sağlar. Analog bağlantılar Phoenix/Combicon konektörleri üzerindedir ve dengelidir. A, B, C veya D yuva atama harfinin yanındaki yeşil LED bir giriş kartının ve kehribar LED bir çıkış kartının takılmış olduğunu gösterir. Dijital giriş kartları mavi LED ve dijital çıkış kartları kırmızı LED ile gösterilir. AEC giriş kartları beyaz LED ile gösterilir. Telefon Hibrit kartları sarı LED ile gösterilir.

Kontrol Girişleri

'Genel Amaçlı Girişler' veya 'GPI' olarak da bilinen 12 kontrol girişi vardır. Kontrol girişleri; kontak kapatma (susturma gibi ikili parametrelerin kontrolü için), direnç merdivenleri (kaynak seçiciler gibi çok durumlu parametrelerin kontrolü için) veya potansiyometreleri (ses seviyesi faderları gibi sürekli parametrelerin kontrolü için) bağlamak için kullanılır. 12 kontrol girişinin solunda iki adet C ortak (şase) bağlantısı ve solunda iki adet R yazılım atanabilen referans gerilim çıkışı bulunur. Kontrol portlarının iki çalışma modu vardır: 2-tel ve 3-tel.

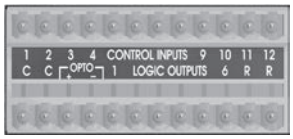

2 Tel Modu

Bu modda on iki kontrol girişi bağlantısı bir 4.7kOhm direnç ile dahili olarak +5V DC'ye 'yukarı çekilir'. Bu nedenle, susturma butonları veya şase direnci (Parametre Ön Ayarları veya faderlar gibi diğer çok durumlu veya sürekli kontroller için) gibi anahtarları topraklama amacıyla kontak kapatma oluşturmak için hiçbir harici gerilim kaynağına gerek yoktur.
Parametre Ön Ayarları veya kaynak seçicilerle kullanılmak üzere direnç değerleri tablosu için Soundweb London yardımına bakın.
Bir kontrol girişi ve ortak arasında bağlı 47kOhm-log potansiyometre parametrelerin doğrusal olarak kontrol edilmesine olanak sağlar.

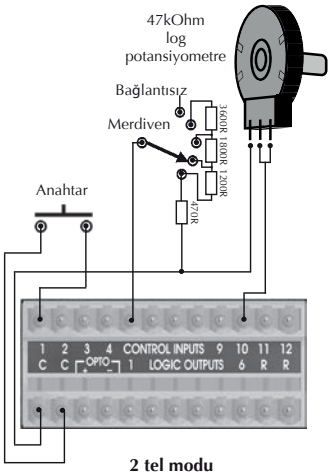

2 tel modu

3 Tel Modu

Bu mod sürekli denetimler için doğrusal yuvalar veya fader kullanımına izin verir. Bir yuva, referans çıkışı R'ye bağlı parçanın üstü, kontrol girişi kontak kolu ve ortak C'nin altı arasında potansiyel bir ayırıcı olarak kablolanabilir. Yüksek performans elde etmek için, 10K ve 100KOhm arasında parça direncine sahip yuva kullanılması önerilir.

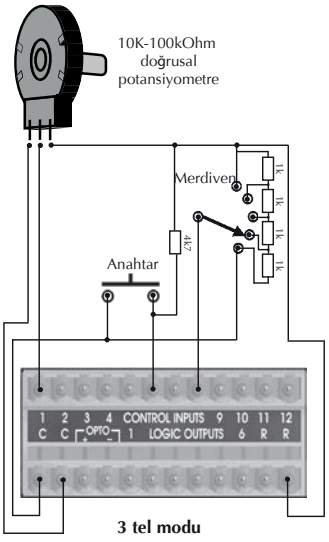

3 tel modu

Logic Çıkışları

"Genel Amaçlı Çıkışlar" veya "GPO" olarak da bilinen 6 Logic çıkışı vardır. LED'leri veya röleleri kontrol etmek için kullanılırlar. Logic çıkışı 5V DC'de 10mA sağlayabilir veya 50V DC'ye kadar 60mA alabilir.
Yüksek hassasiyet rölesi (Reed rölesi gibi) birden fazla Logic çıkışını paralel olarak bağlayarak sürülebilir. Sağdaki şemada görüldüğü gibi bu düzenleme, 500-Ohm bobin boyunca 4V üreterek 4 çıkışın da aynı anda aktive edilmesini sağlar.

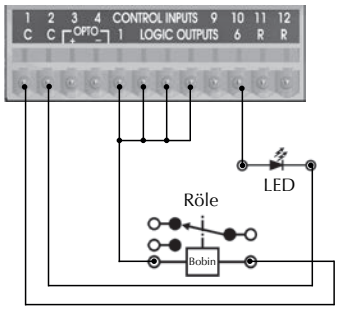

Logic Çıkışı sağlandığında, bir çıkış (Anot, A) ve ortak (Katot, K) arasında bağlı bir LED, herhangi bir harici akım sınırlayıcı direnç gerektirmeden yanar (Soundweb London dahili bir 440 Ohm direnç içerir).

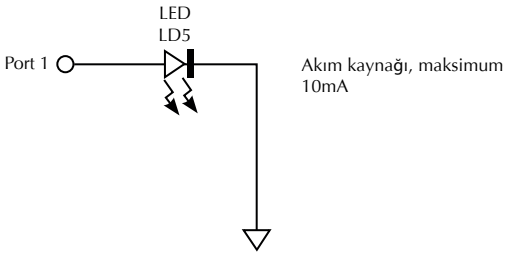

Daha yüksek akımlı Reed tipi röleler için harici bir güç kaynağı kullanarak akım almak için Logic Çıkışını kullanmanız gerekir.

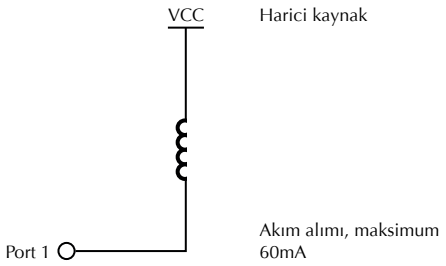

Opto Çıkışı

Altı standart Logic çıkışına ek olarak, cihaz arızalanırsa güvenli (açık devre) olan izole bir çıkış vardır.

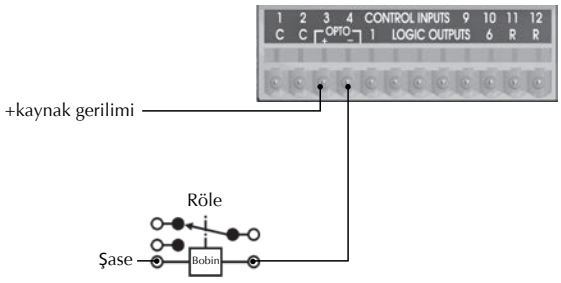

Teknik Özellikler

ÖN PANEL LED GÖSTERGELERİ

GİRİŞ/ÇIKIŞ:	Her Çıkışta: Sinyal Mevcudiyeti, CLIP, SYNC/48V, I/O kart türü [IN, OUT, DIG, AEC[B-LU-800, BLU-805, BLU-806 (DA), BLU-320, BLU-326 (DA), BLU-325, BLU-160, BLU-120]
DİĞER:	LCD Ekran, Conductor aktif, Net Link aktif, Veri Etkinliği

ANALOG GİRİŞLER

KONEKTÖRLER:	Phoenix/Combicon çıkarılabilir vidalı konektörlerde en fazla 16 elektronik olarak dengeli
MİKROFON/HAT GİRİŞLERİ:	Nominal kazanç 0dB, +6dB'lik adımlarla +48dB'ye kadar elektronik olarak değiştirilebilir
GİRİŞ EMPEDANSI:	3.5kOhm
MAKSİMUM GİRİŞ SEVİYESİ:	0dB giriş kazancıyla +20dBu [12dB kazançla +8dBu]
CMRR:	1kHz'de >40dB
EŞDEĞER GİRİŞ GÜRÜLTÜSÜ (E.I.N.):	150 Ohm kaynakla <-123dBu tipik
FANTOM GÜÇ:	48V nominal, her giriş için seçilebilir
A/D GECİKME [REV. A]:	41/Fs [0.85ms@48k, 0.43ms@96k]
A/D GECİKME [REV. B]:	12/Fs [0.25ms@48k, 0.13ms@96k]
A/D BİT DERİNLİĞİ:	24-bit

DİJİTAL GİRİŞLER

KONEKTÖRLER:	Phoenix/Combicon çıkarılabilir vidalı konektörlerde en fazla 16 AES/EBU veya S/PDIF
GİRİŞ EMPEDANSI:	110 ohm [AES/EBU], 75 ohm [S/PDIF]
ÖRNEKLEME HIZI:	48kHz or 96kHz
Örnekleme hızı DÖNÜŞÜMÜ:	8kHz-96kHz
THD+N:	<-140dB
GECİKME:	3/Fso + [56.581/Fsi] + [55.658/Fso]

AEC ANALOG GİRİŞLER

KONEKTÖRLER:	Phoenix/Combicon çıkarılabilir vidalı konektörlerde en fazla 16 elektronik olarak dengeli
MİKROFON/HAT GİRİŞLERİ:	Nominal kazanç 0dB, +6dB'lik adımlarla +48dB'ye kadar elektronik olarak değiştirilebilir
GİRİŞ EMPEDANSI:	3.5kOhm
MAKSİMUM GİRİŞ SEVİYESİ:	0dB giriş kazancıyla +20dBu, 12dB kazançla +8dBu
CMRR:	1kHz'de >75dB
EŞDEĞER GİRİŞ GÜRÜLTÜSÜ (E.I.N.):	150 Ohm kaynakla <-128dBu tipik
FANTOM GÜÇ:	48V nominal, her giriş için seçilebilir
AEC ÖNCESİ GİRİŞ GECİKMESİ:	38/Fs [0.79ms@48k]
AEC SONRASI GİRİŞ GECİKMESİ:	(Orijinal 8k Algoritma): 2385/Fs [49.68ms@48k] (Tam Bant Genişliği Algoritma): 1609/Fs [33.52ms@48k]
KUYRUK UZUNLUĞU:	200 ms
YAKINSAMA ORANI:	49 dB/s [Ortalama yakınsama oranı]

TELEFON ARAYÜZÜ, ANALOG GİRİŞLER

KONEKTÖRLER:	Phoenix/Combicon çıkarılabilir vidalı konektörlerde 2 elektronik olarak dengeli
MİKROFON/HAT GİRİŞLERİ:	Nominal kazanç 0dB, +6dB'lik adımlarla +48dB'ye kadar elektronik olarak değiştirilebilir
GİRİŞ EMPEDANSI:	3.5kOhm
MAKSİMUM GİRİŞ SEVİYESİ:	0dB giriş kazancıyla +20dBu, 12dB kazançla +8dBu, dengeli, 150 ohm
CMRR:	100Hz'de >75dB, 1kHz'de >66dB
EŞDEĞER GİRİŞ GÜRÜLTÜSÜ (E.I.N.):	150 Ohm kaynakla <-128dBu tipik, 20kHz, +48dB kazanç
FANTOM GÜÇ:	48V nominal, her giriş için seçilebilir
A/D GECİKME:	12/Fs [0.25ms@48k]

TELEFON ARAYÜZÜ

AC-REN:	0.0B
DİNAMİK ARALIK:	67 dB
FREKANS CEVABI:	300 to 3.3kHz
THD:	<0.3%
TRANSHİBRİT KAYIP:	LEC etkinken >48 dB
LEC KUYRUK SÜRESİ:	64ms
TX SEVİYESİ:	-10dBm RMS ortalama
RX SEVİYESİ:	+3.2dBm RMS

Soundweb™ London

ANALOG ÇIKIŞLAR

KONEKTÖRLER:	Phoenix/Combicon çıkarılabilir vidalı konektörlerde en fazla 16 elektronik olarak dengeli
ÇIKIŞ EMPEDANSI:	40 Ohm dengeli, 20 Ohm dengesiz
MAKSİMUM ÇIKIŞ SEVİYESİ:	+19dBu
FREKANS CEVABI:	20Hz - 20kHz [+0.5/-1dB]
THD:	<0.01% [20Hz - 20kHz, +10dBu çıkış]
DİNAMİK ARALIK:	108dB tipik [22Hz - 22kHz ağırlıksız]
CROSSTALK:	<-75dB
D/A GECİKME:	28/Fs [0.58ms@48k, 0.29ms@96k]
D/A BİT DERİNLİĞİ:	24-bit

DİJİTAL ÇIKIŞLAR

KONEKTÖRLER:	Phoenix/Combicon çıkarılabilir vidalı konektörlerde en fazla 16 AES/EBU veya S/PDIF
ÇIKIŞ EMPEDANSI:	110 ohm [AES/EBU], 75 ohm [S/PDIF]
ÖRNEKLEME HIZI:	48kHz or 96kHz
Örnekleme hızı DÖNÜŞÜMÜ:	8kHz-96kHz
THD+N:	<-140dB
GECİKME SRC KAPALI:	6/Fs [0.13ms@48k, 0.06ms@96k]
GECİKME SRC AÇIK:	60/Fs [1.25ms@48k, 0.63ms@96k]

KONTROL PORTLARI

PORT SAYISI:	12 giriş ve 6 çıkış
KONTROL GİRİŞ GERİLİMİ:	0 – 4.5v
KONTROL GİRİŞ EMPEDANSI:	4.7kOhm - +5V [2-tel modu] >1MOhm [3-tel modu]
LOGIC ÇIKIŞ GERİLİMİ:	0 - +5V yüksüz
LOGIC ÇIKIŞ EMPEDANSI:	440 Ohm
LOGIC ÇIKIŞ AKIMI:	10mA kaynak, 60mA alma

WATCHDOG ÇIKIŞI

KONEKTÖR:	Hatasız kontrol için Phoenix/Combicon konektörü
OPTO ÇIKIŞ AKIMI:	maksimum 14mA
DAYANMA GERİLİMİ:	Maksimum 80V [Kapalı]
SERİ EMPEDANSI:	220 Ohm [izole]

KONTROL AĞI

KONEKTÖRLER:	RJ45 Ethernet konektörü
MAKSİMUM KABLO UZUNLUĞU:	Cihaz ve Ethernet anahtarı arasında Category 5 kabloda 100m

BLU LINK SES AĞI [BLU-800, 320, 160, 120]

KONEKTÖRLER:	2 x RJ45 konektörü
MAKSİMUM KABLO UZUNLUĞU:	Cihazlar arasında Category 5e kabloda 100m
GECİKME:	11/Fs [0.23ms@48k, 0.11ms@96k]
GEÇİŞ GECİKMESİ:	4/Fs [0.08ms@48k, 0.04ms@96k]

COBRANET™ SES AĞI [BLU-80, 32, 800, 320]

KONEKTÖRLER:	2 x RJ45 konektörü
MAKSİMUM KABLO UZUNLUĞU:	Cihaz ve Ethernet anahtarı arasında Category 5 kabloda 100m
GECİKME:	1.33ms-5.33ms

DANTE/AES67 SES AĞI [BLU-806 (DA), 326 (DA)]

KONEKTÖRLER:	2 x RJ45 konektörü
MAKSİMUM KABLO UZUNLUĞU:	Cihazlar arasında Category 5 [100Mbps] kabloda veya Category 5e/Category 6 (Gigabit) kabloda 100m
GECİKME:	0.15ms-5.0ms

AVB SES AĞI [BLU-805, 325]

KONEKTÖRLER:	2 x RJ45 konektörü
MAKSİMUM KABLO UZUNLUĞU:	Cihaz ve AVB uyumlu Ethernet anahtarı arasında Category 5e kabloda 100m
ÖRNEKLEME HIZI:	48kHz
GECİKME:	0.5ms-2.0ms
UYUMLU AVB ANAHTARLARI:	BSS Audio/NETGEAR GS724T Ethernet Anahtarı LABX Titanium 411 Dayanıklı AVB Ethernet Köprü Anahtarı

BSS by HARMAN

GÜÇ/SICAKLIK

ŞEBEKE GERİLİMİ:	100-240V AC, 50/60Hz
GÜÇ TÜKETİMİ:	<35VA [BLU-80, 32, 16]; <55VA [BLU-800, 805, 806 (DA), 320, 325, 326 (DA), 160, 120]
BTU SINIFI:	<120 BTU/saat [BLU-80, 32, 16]; <188 BTU/hr [BLU-800, 805, 806 (DA), 320, 325, 326 (DA), 160, 120]
ÇALIŞMA SICAKLIĞI ARALIĞI:	0º - 45º C

FİZİKSEL [BLU-120/160/320/325/326 (DA)/800/805/806 (DA)]

RAK ARALIĞI:	1U
BOYUTLAR (Y X G X D):	45mm x 483mm x 318mm
AĞIRLIK:	4.1 kgs (tahmini)

BSS Audio'nun bazı ürünlerinde yüksek kaliteli mekanik fanlar bulunur. Tüm mekanik fanlar sınırlı bir kullanım ömrüne sahiptir. Toz tıkanıklığı ve aşırı gürültü için fanların her yıl denetlenmesini öneririz. Fan montajları altı ila on yıl kullanımdan sonra değiştirilmelidir. Yüksek sıcaklık, toz ve duman gibi çevresel faktörler fan ömrünü olumsuz etkileyebilir. Bu koşullara maruz kalan sistemler daha sık kontrol edilmelidir. Fan değişimi fabrikada veya sahada deneyimli bir teknisyen tarafından yapılabilir. Yedek parça veya ürün hizmeti satın alma hakkında daha fazla bilgi için BSS Teknik Destek ile irtibata geçin.

BSS Audio sürekli ürün geliştirme politikasına sahiptir ve buna göre önceden haber vermeksizin fonksiyonları ve teknik özellikleri değiştirme hakkını saklı tutar.

ertekin
elektronik tic. ve san. a.ş.

GARANTİ BELGESİ



Garanti Kartı Bilgisi

İthalatçı Firmanın	
Ünvanı	**Ertekin Elektronik Tic. ve San. A.Ş.**
Adresi	**Kağıthane Ofispark, Merkez Mah. Bağlar Cad. No:14D/12 Kağıthane / İstanbul**
Telefonu	**0212 312 24 24**
Faks	**0212 249 35 12**
e-posta	**servis@ertekin.com.tr**
Yetkilinin İmzası	
Firmanın Kaşesi	ERTEKİN ELEKTRONİK TİC.ve SAN. A.Ş.

Satıcı Firmanın	
Ünvanı	
Adresi	
Telefonu	
Faks	
e-posta	
Fatura Tarih ve Sayısı	
Teslim Tarihi ve Yeri	
Yetkilinin İmzası	
Firmanın Kaşesi	

Ürün Bilgileri	
Cinsi	**Sinyal İşlemci**
Markası	**BSS Audio**
Modeli	**Soundweb™ London (BLU-800/BLU-805/BLU-806/BLU-806DA/BLU-320/BLU-325/BLU-326/BLU-326DA/BLU-160/BLU-120)**
Bandrol ve Seri No	
Garanti Süresi	**2 (İki) Yıl**
Azami Tamir Süresi	**20 (Yirmi) İş Günü**

CE

Garanti Şartları

1) Garanti süresi, malın teslim tarihinden itibaren başlar ve iki yıldır.

2) Malın bütün parçaları dahil olmak üzere tamamı garanti kapsamındadır.

3) Malın ayıplı olduğunun anlaşılması durumunda tüketici, 6502 sayılı Tüketicinin Korunması Hakkında Kanun'un 11. maddesinde yer alan;

a– *Sözleşmeden dönme,*
b– *Satış bedelinden indirim isteme,*
c– *Ücretsiz onarılmasını isteme,*
ç– *Satılanın ayıpsız bir misli ile değiştirilmesini isteme*

haklarından birini kullanabilir.

4) Tüketicinin bu haklardan ücretsiz onarım hakkını seçmesi durumunda satıcı; işçilik masrafı, değiştirilen parça bedeli ya da başka herhangi bir ad altında hiçbir ücret talep etmeksizin malın onarımını yapmak veya yaptırmakla yükümlüdür. Tüketici ücretsiz onarım hakkını üretici veya ithalatçıya karşı da kullanabilir. Satıcı, üretici ve ithalatçı tüketicinin bu hakkını kullanmasından müteselsilen sorumludur.

5) Tüketicinin, ücretsiz onarım hakkını kullanması halinde malın;

- *Garanti süresi içinde tekrar arızalanması,*
- *Tamiri için gereken azami sürenin aşılması,*
- *Tamirinin mümkün olmadığının, yetkili servis istasyonu, satıcı, üretici veya ithalatçı tarafından bir raporla belirlenmesi durumlarında;*

tüketici malın bedel iadesini, ayıp oranında bedel indirimini veya imkân varsa malın ayıpsız misli ile değiştirilmesini satıcıdan talep edebilir. Satıcı, tüketicinin talebini reddedemez. Bu talebin yerine getirilmemesi durumunda satıcı, üretici ve ithalatçı müteselsilen sorumludur.

6) Malın tamir süresi 20 iş gününü geçemez. Bu süre, garanti süresi içerisinde mala ilişkin arızanın yetkili servis istasyonuna veya satıcıya bildirimi tarihinde, garanti süresi dışında ise malın yetkili servis istasyonuna teslim tarihinden itibaren başlar. Malın arızasının 10 iş günü içerisinde giderilememesi halinde, üretici veya ithalatçı; malın tamiri tamamlanıncaya kadar, benzer özelliklere sahip başka bir malı tüketicinin kullanımına tahsis etmek zorundadır. Malın garanti süresi içerisinde arızalanması durumunda, tamirde geçen süre garanti süresine eklenir.

7) Malın kullanma kılavuzunda yer alan hususlara aykırı kullanılmasından kaynaklanan arızalar garanti kapsamı dışındadır.

8) Tüketici, garantiden doğan haklarının kullanılması ile ilgili olarak çıkabilecek uyuşmazlıklarda yerleşim yerinin bulunduğu veya tüketici işleminin yapıldığı yerdeki Tüketici Hakem Heyetine veya Tüketici Mahkemesi'ne başvurabilir.

9) Satıcı tarafından bu Garanti Belgesi'nin verilmemesi durumunda, tüketici Gümrük ve Ticaret Bakanlığı Tüketicinin Korunması ve Piyasa Gözetimi Genel Müdürlüğü'ne başvurabilir.

Manufacturer Company / Üretici Firma

BSS Audio
10653 S. River Front Parkway, Suite 300 South Jordan, Utah 84095, USA
www.bssaudio.com

Importer Company / İthalatçı Firma

Ertekin Elektronik Sanayi ve Ticaret Anonim Şirketi
Kağıthane Ofispark, Merkez Mah. Bağlar Cad. No:14D/12 Kağıthane / İstanbul
Tel: +90 (212) 312 2424 | Faks: +90 (212) 249 35 12
www.ertekin.com.tr



Teknik Servis İletişim Bilgileri
Lütfen ürününüzü servise göndermeden önce iletişime geçiniz.
DTL Elektronik / Merkez Teknik
0212 2938688 - 0212 2938689
cemal.basar@dtlservis.com | www.dtlservis.com

www.ertekin.com.tr

CE

@ertekinturkey